Fourniture et pose d'une toilette sèche KL2 PMR

VILLE DE MARSEILLE

DOSSIER DES OUVRAGES EXÉCUTÉS

ZA la Grande Ile Sud 05230 CHORGES
Tél : 04 92 20 22 00 Fax : 04 92 52 28 88

Toilitech®

LA COLLECTION DE CHOIX

I) Présentation de notre produit

1) Toilette Sèche

- Fiche Gamme Naturelle
- Plan et vue 3D de l'appareil
- Equipement : cuvette
  ventilateur

2) KL2 PMR

- Fiche produit
- Plans et vue 3D de la cabine
- Fiches techniques

III) Consommables

1) Papier hygiénique.

2) Gel hydroalcoolique.

3) Sac.

Plus respectueux de l'environnement, ces sanitaires n'utilisent ni eau, ni électricité, ni produits chimiques.

Les toilettes sèches s'intègrent parfaitement aux environnements naturels et s'implantent facilement dans les emplacements éloignés du réseau.

Les toilettes sèches KZ Kazuba, dont nous sommes distributeurs exclusifs, fonctionnent simplement avec un peu de soleil et de vent, grâce à une invention technologique nouvelle dans l'assainissement sanitaire développée en Afrique du Sud, puis en France.

Fabriqué en France.

Plusieurs centaines d'installations en France et en Europe.

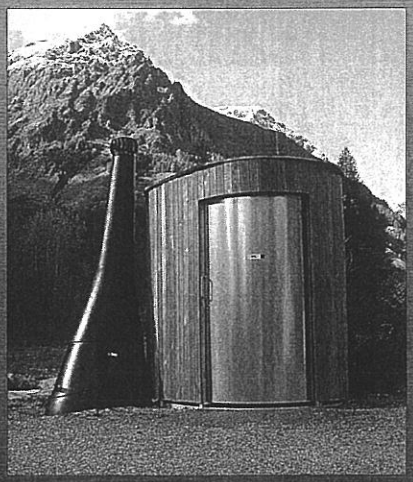

Toilitech
LA COLLECTION DE CHOIX

LES NATURELLES

CARACTERISTIQUES TECHNIQUES

➪ **La technologie :**
Toilettes sèches Kazuba fonctionnant avec un système breveté par création d'un courant d'air quasi continu qui évapore les liquides et déshydrate les matières solides. En séchant, les déchets accumulés dans la cuve se rétractent et se transforment en une matière neutre et inodore, d'un faible volume. Le produit est breveté.

➪ **D'une conception robuste et simple**
est prévu pour être utilisé sous la plupart des climats.

- Matériaux sélectionnés pour leurs qualités environnementales.
- Etanchéité de la cuve, pas d'évacuation des urines par épandage
- Verrouillage intérieur avec indicateur d'occupation

➪ **Technologies garantissant l'absence d'odeurs**

➪ **Conformité aux normes :**
- Accessibles aux PMR (personnes à mobilité réduite) selon la norme NF P 91-201.
- Respect des normes en vigueur des sanitaires publics (NF P 99-611).
- Bois disposant de certificat FSC.
- Conformité réglementaire relative aux installations d'assainissement non collectif (Arrêté du 7 Septembre 2009)

PLUSIEURS MODELES

➪ **Chaque modèle a fait l'objet d'un design spécifique de cabine, tous utilisent le même procédé de cuve Kazuba.**
- Le **KL1** en forme de hutte, pour personnes valides.
- Le **KL2** de conception ovale. Existe en trois versions, pour les personnes valides, pour PMR, avec urinoir.
- Le **KL3** en forme de hutte élargie, pour PMR.
  Existe en deux versions, bardage bois et bardage aluminium.

DISPOSITIFS OPTIONNELS

➪ Pour le **KL2** :
- un système de nettoyage à haute pression avec flexible et lance amovible, alimenté par un panneau photovoltaïque.
- un système d'éclairage intérieur par un panneau photovoltaïque.

INSTALLATION

➪ Par une équipe spécialisée qui valide l'adéquation de l'emplacement, encadre les travaux de terrassement et réalise le montage.

➪ Durée moyenne d'installation sur site : moins de deux jours par unité.

MAINTENANCE

➪ Curage de la cuve selon usage, fréquence constatée d'une à deux fois par an.
➪ Des sacs permettent une collecte plus simple et rapide des matières sèches.
➪ Possibilité sur étude de contrat d'entretien/nettoyage.

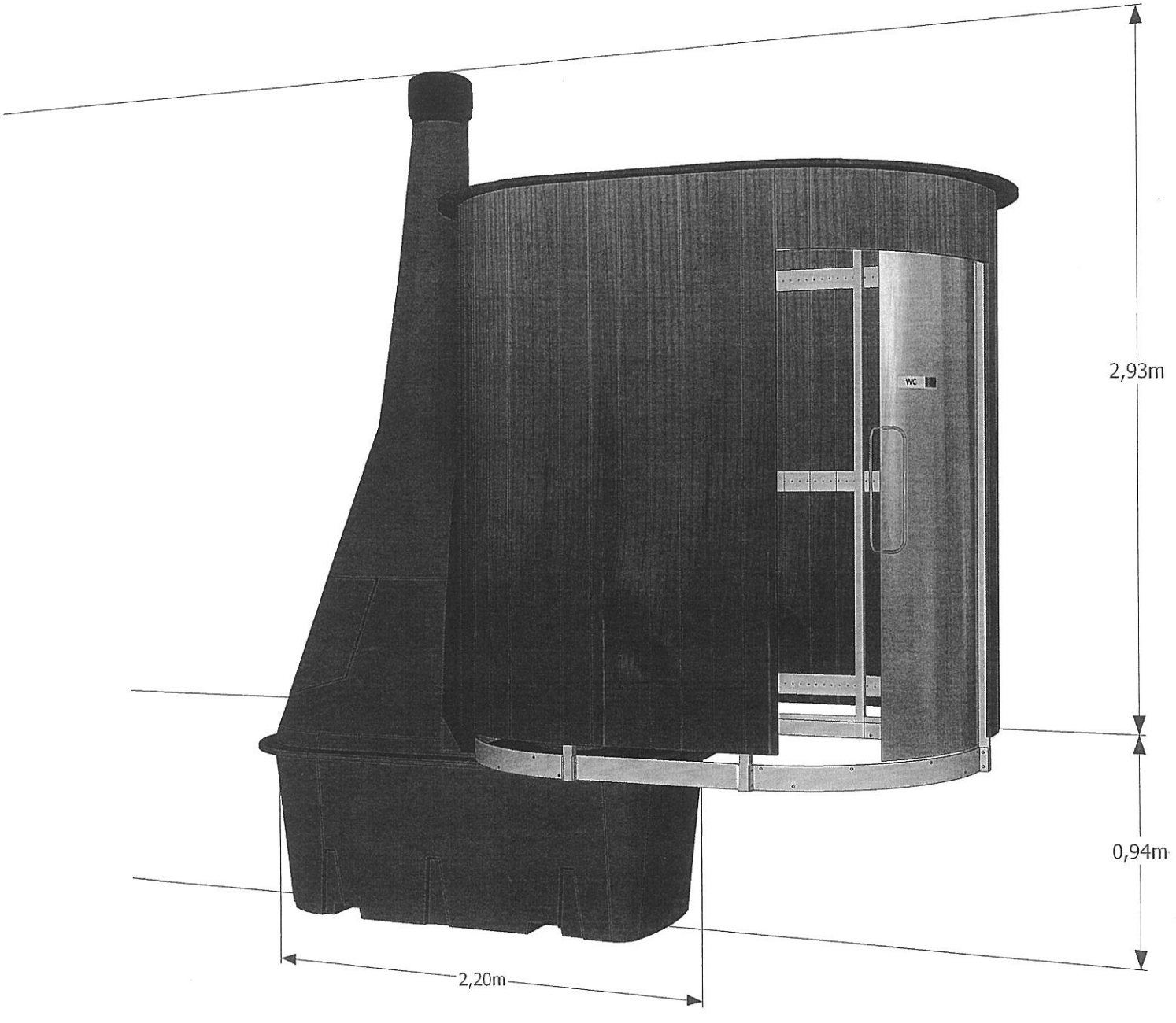

KAZUBA-KL2
PMR

Toilitech®
LA COLLECTION DE CHOIX

EUROPE AMENAGEMENT
ZA La Justice - Atelier N° 2-4 - 05000 GAP

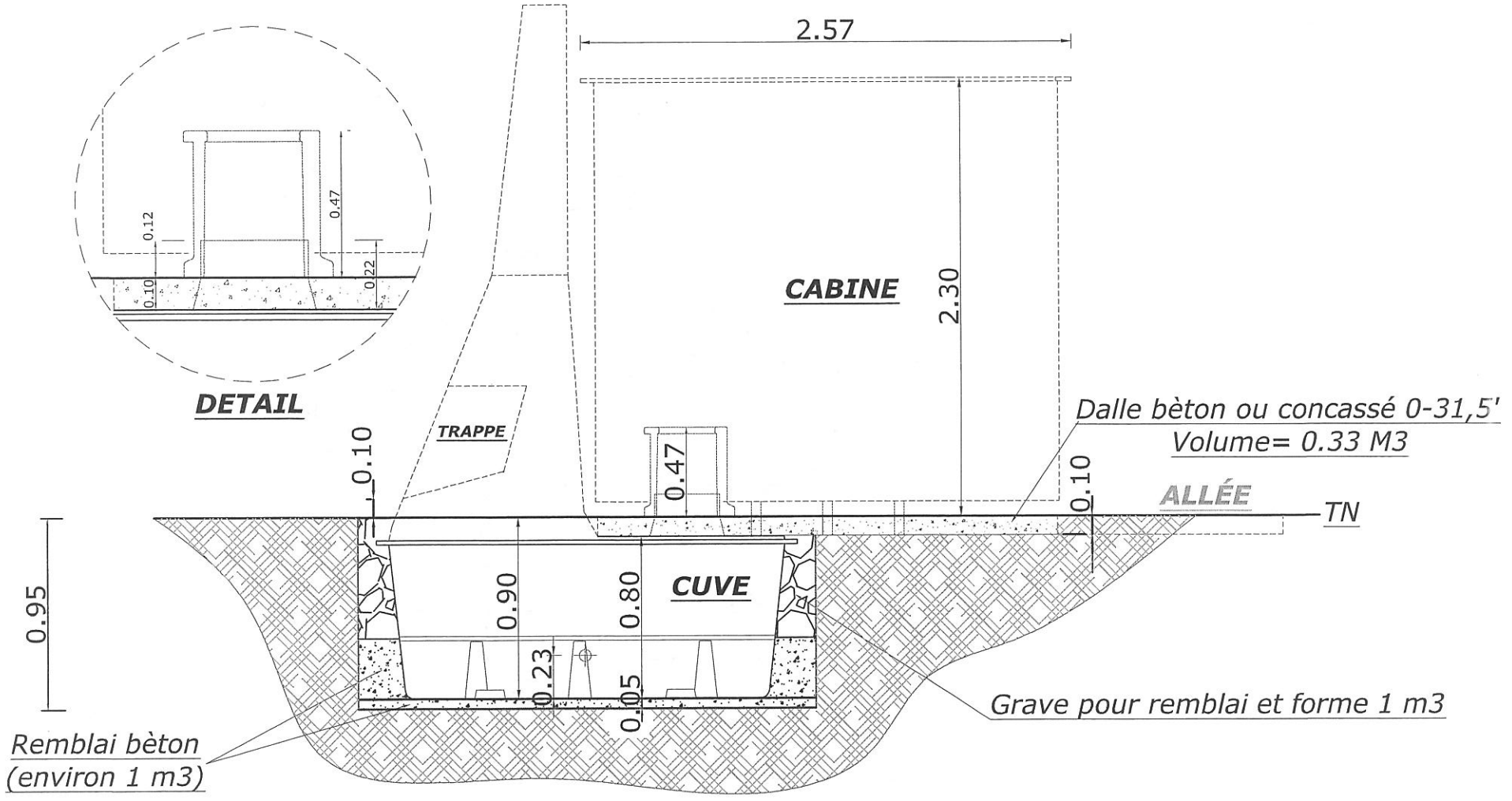

COUPE TYPE

KAZUBA KL2 - PMR

Toilitech LA COLLECTION DE CHOIX	Page. 2	TOILETTES SECHES COUPE TYPE	Date: 06/11/2012 V1.3
EUROPE AMENAGEMENT ZA La Justice - Atelier N°4 - 05000 GAP	Echelle: 1/30e Unité: cm	Plan EXE	

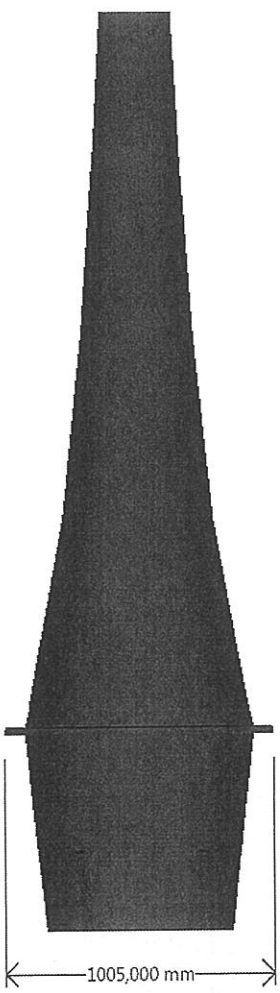
1005,000 mm

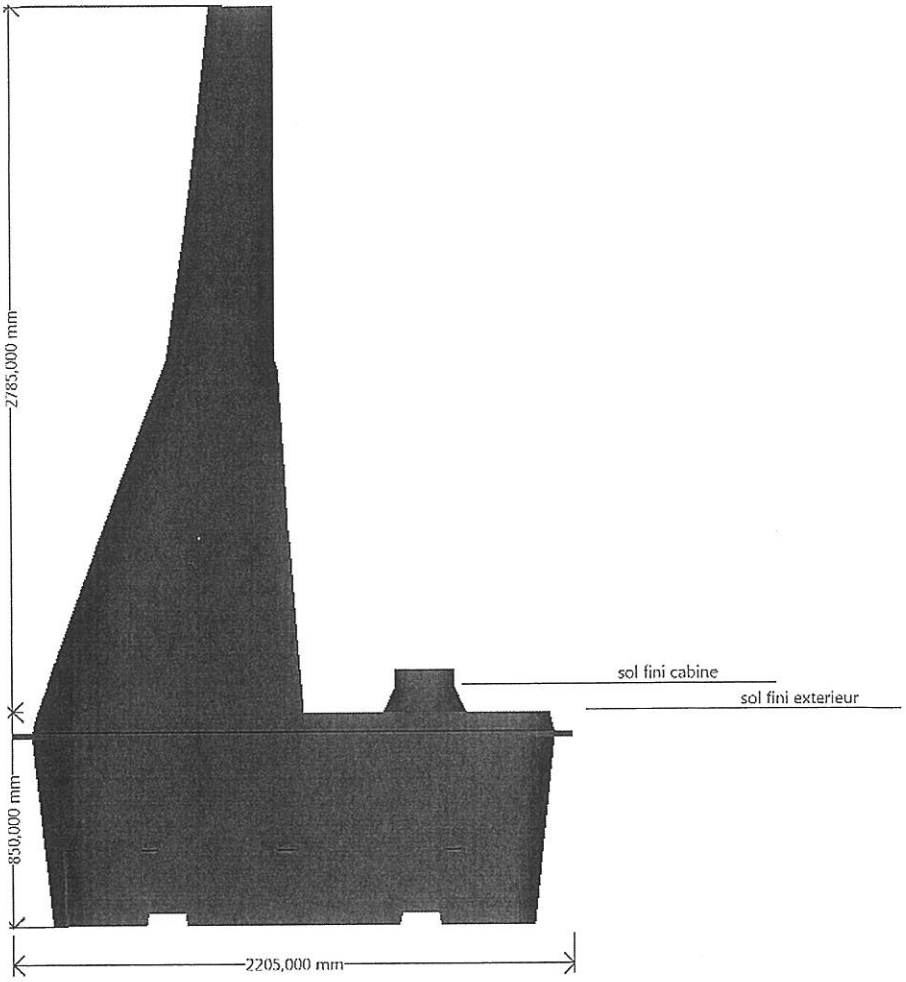
2785,000 mm
sol fini cabine
sol fini exterieur
850,000 mm
2205,000 mm

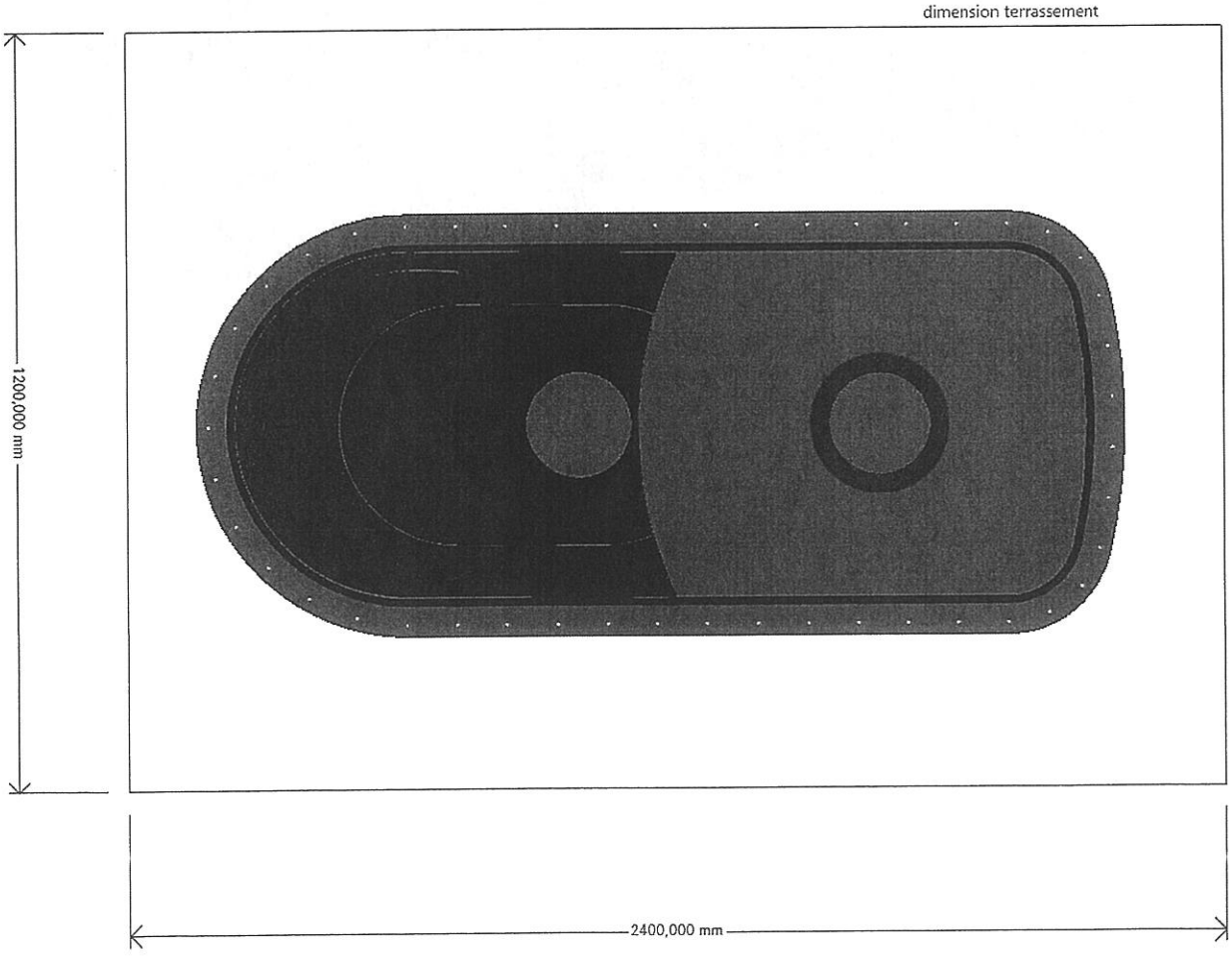
dimension terrassement
1200,000 mm
2400,000 mm

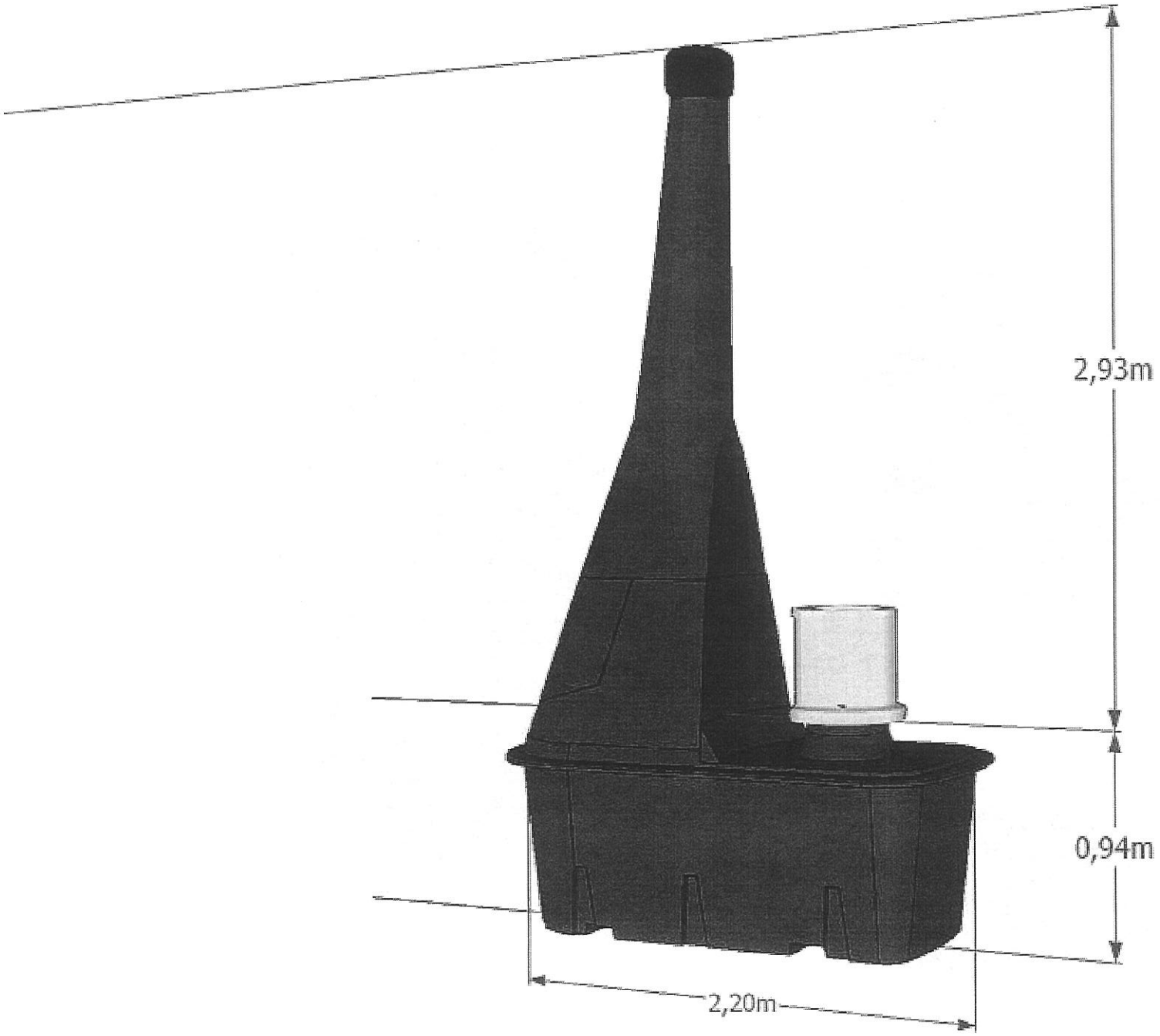
2,93m
0,94m
2,20m

EDMONDS
Technologies for a Sustainable Future

SUPA VENT

SUPA VENT – DATA SHEET

Product Description

A wind driven ventilator made from UV resistant engineering polymers with a vertical vane design.

Benefits

Removing warm / stale air and moisture from roof space or sheds.

Applications

Roof Space ventilation for houses and sheds with metal or tiled roofs.

SKU Table

Throat Diameter [mm]	Colour	Product Number
250	Brown	61167
250	Surfmist	61168
250	Night Sky	61169
250	Headland	61170
250	Manor Red	61171
250	Pale Eucalypt	61172
250	Cottage Green	61173
250	Woodland Grey	61174
250	Paperbark	61175
250	Dune	61176
250	Shale Grey	61177
250	Clay Pot	61178
250	Deep Ocean	61179
250	Jasper	61180
250	Bushland	61181
250	Ironstone	61182

Note: Not all products available as stock items. Contact your Bradford Insulation office for stock availability, minimum order quantities and lead times. Standard packaging is a polythene bag. Nominal density 32kg/m³.

Physical Properties

Turbine	ASA Plastic
Dome	ASA Plastic
Bearings	twin 608ZZ ball bearings (440 stainless steel)
Shaft	Aluminium
Internal Support Ring/Brackets/Housings	Polycarbonate
Varipitch	5005 Aluminium
Flashing	500x500x0.7mm soft 5005 aluminium
Weight- Top	1.2kg
Weight- Varipitch	0.3kg

CSR

Toilitech®

LA COLLECTION DE CHOIX

KL2 PMR

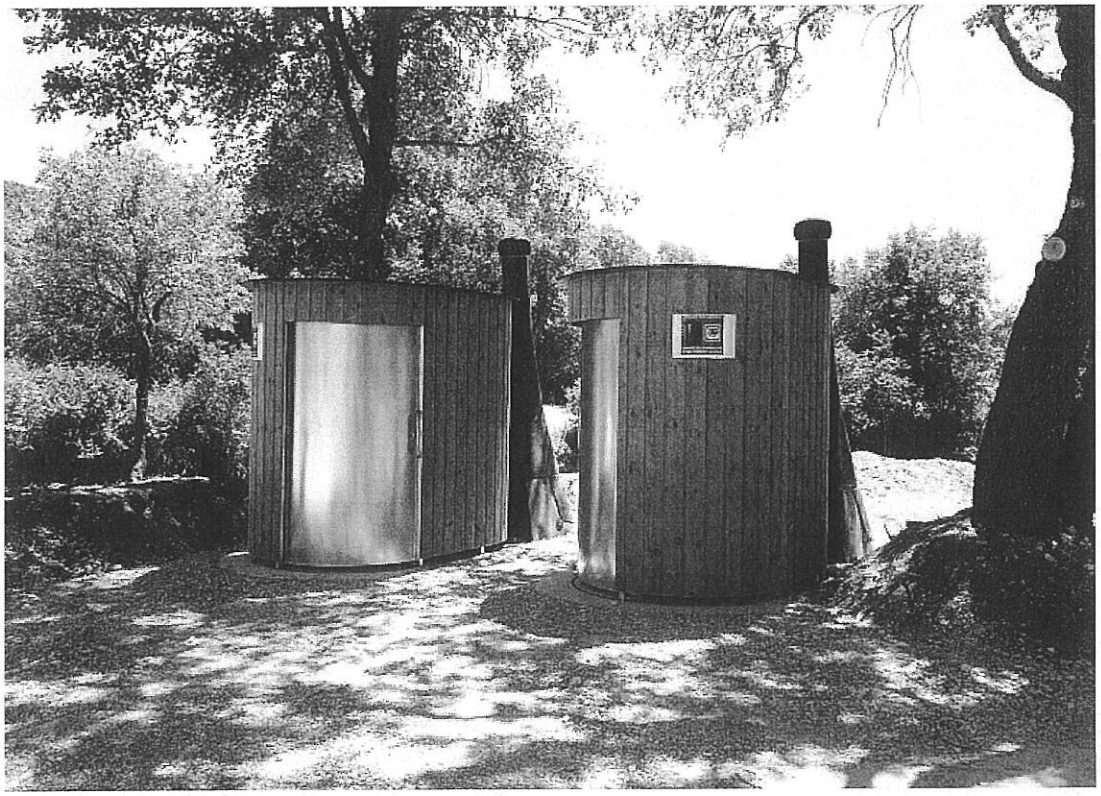

KAZUBA

KL2

LES NATURELLES

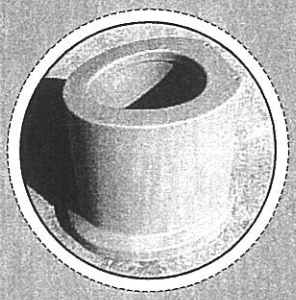

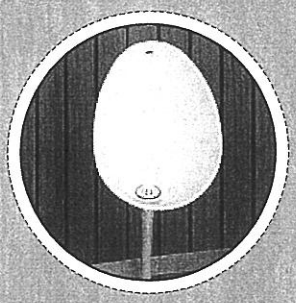

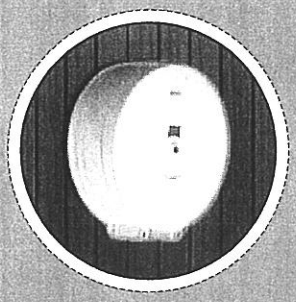

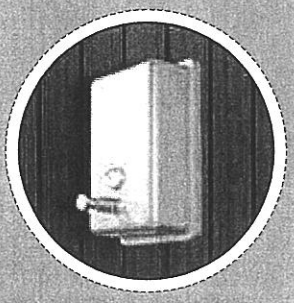

Toilitech
LA COLLECTION DE CROIX

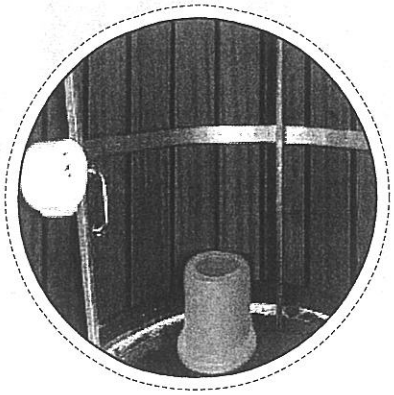

Equipement et accessoires :
- Cuvette en polyéthylène anti vandalisme,
- Verrou intérieur avec indicateur d'occupation rouge-vert,
- Distributeur de papier rouleau jumbo en acier,
- Distributeur de gel hydro-alcoolique rechargeable,
- Barre d'appui (variante PMR),
- Panneau d'information explicatif du procédé Kazuba.

Options :
- Module urinoir externe en complément à la variante PMR,
- Eclairage intérieur alimenté par panneau solaire avec détection de présence,
- Système de nettoyage haute pression avec réservoir dans le sol, lance et flexible amovible, le tout alimenté par panneau solaire.
- Dalle en béton à l'intérieur de la cabine.

Installation :
Elle est réalisée par nos équipes en deux jours. Le Kazuba KL2 est ensuite immédiatement opérationnel.

Exploitation :
L'entretien nécessite :
- le maintien de la propreté de la cabine. Le nettoyage de la cabine doit être fait en limitant l'apport d'eau dans la cuvette,
- l'échange et vidage des paniers se trouvant dans la cuve.

La fréquence de curage est variable selon la fréquentation.La moyenne constatée est de 2 curages annuels pour 10.000 à 15.000 passages.

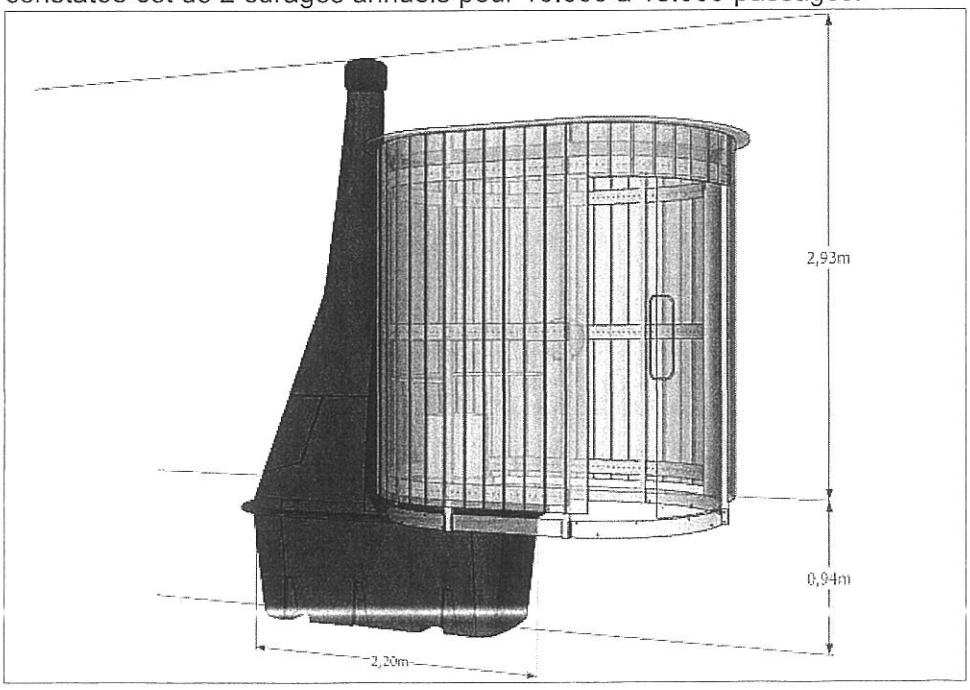

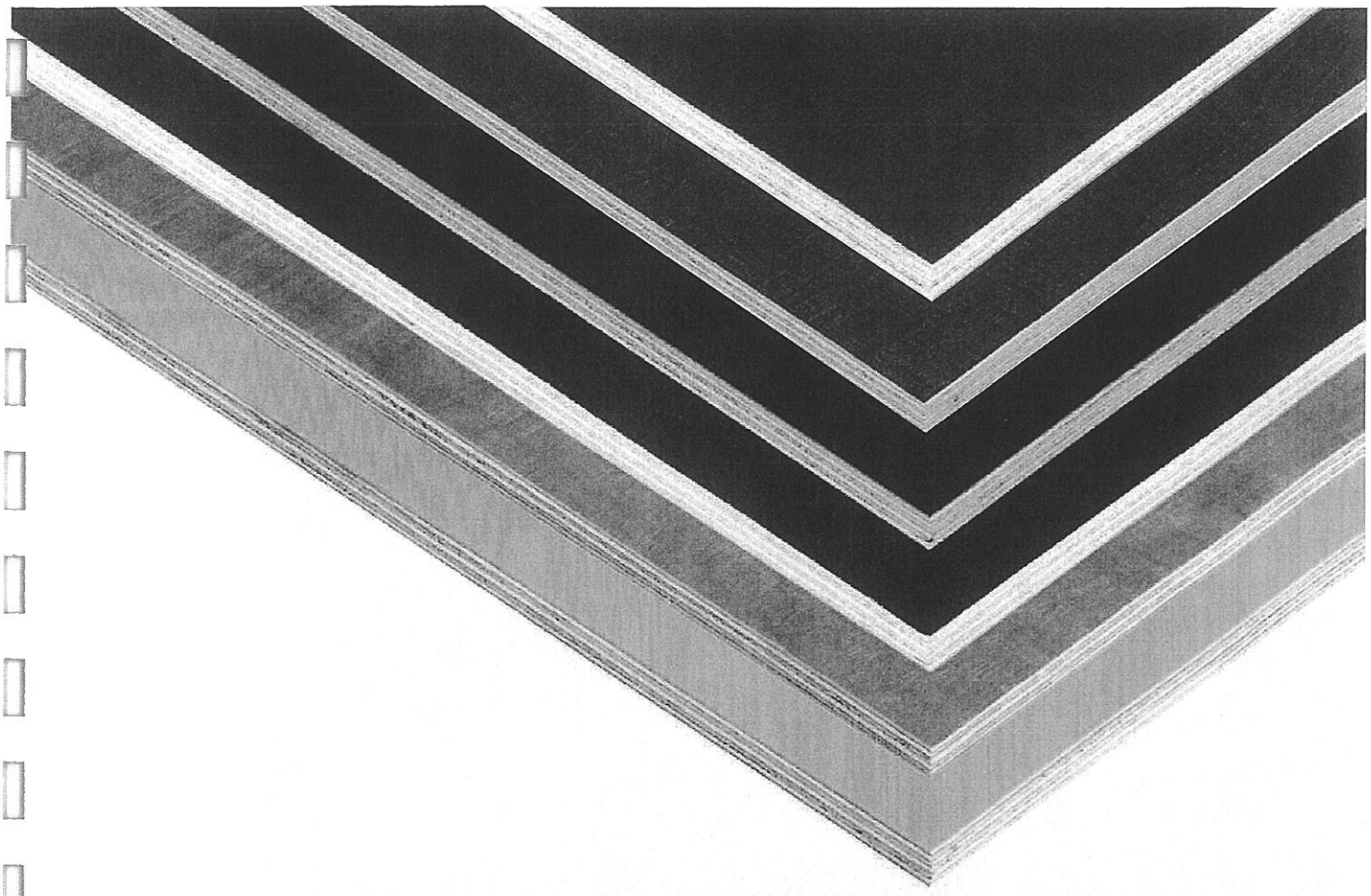

Finnforest Form

Le FINNFOREST Form est un contreplaqué de coffrage, revêtu d'un film phénolique sur les deux faces, et dont les chants sont protégés. C'est également un panneau multi-usages ne nécessitant pas d'entretien, pour l'agencement, l'industrie du transport et l'agriculture.

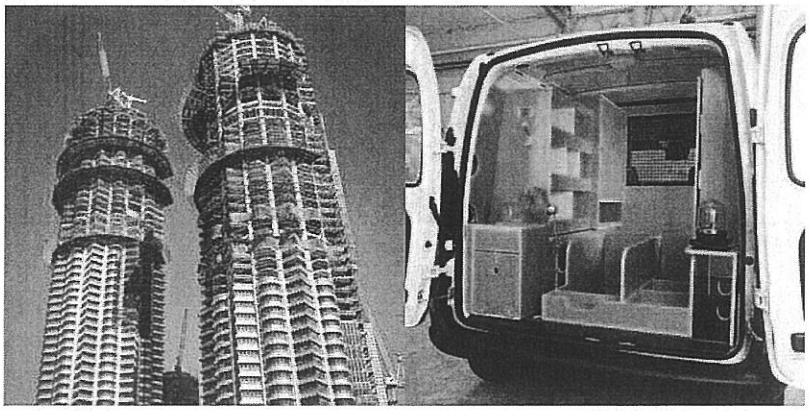

PANNEAU DE BASE
Le panneau de base du FINNFOREST Form est le FINNFOREST Tout Bouleau, avec collage phénolique résistant aux intempéries et à l'eau bouillante.

REVETEMENTS
Un film phénolique lisse est replaqué par pressage à chaud sur la surface du panneau. Le film est une base de papier imprégné de résine phénolique. Un film avec une base de 120 gr/m^2 est normalement utilisé. Des films de 170 gr/m^2 et 220 gr/m^2, voire même des grammages supérieurs obtenus par superposition de films sont également disponibles sur commande.

COULEUR DES FILMS
La couleur standard est le brun foncé. Les autres couleurs possibles sont le brun clair, le jaune et le vert. Le gris et le noir sont également disponibles sur commande.

PROTECTION DES CHANTS
Les chants des panneaux sont protégés contre la reprise d'humidité avec de la peinture acrylique. La couleur des chants est normalement brun foncé, mais elle est en général assortie à la couleur du film. Si la protection empêche la reprise d'humidité, elle ne l'élimine pas complètement.

APPLICATIONS
Panneaux de coffrage pour béton lisse, systèmes cassette, containers, panneaux de côté de remorques, vans, portes coulissantes, structures pour l'agriculture (cloisonnements et stèles, enclos, silos, etc.).

finnforest

Thermowood®

Le bois au naturel

Finnforest

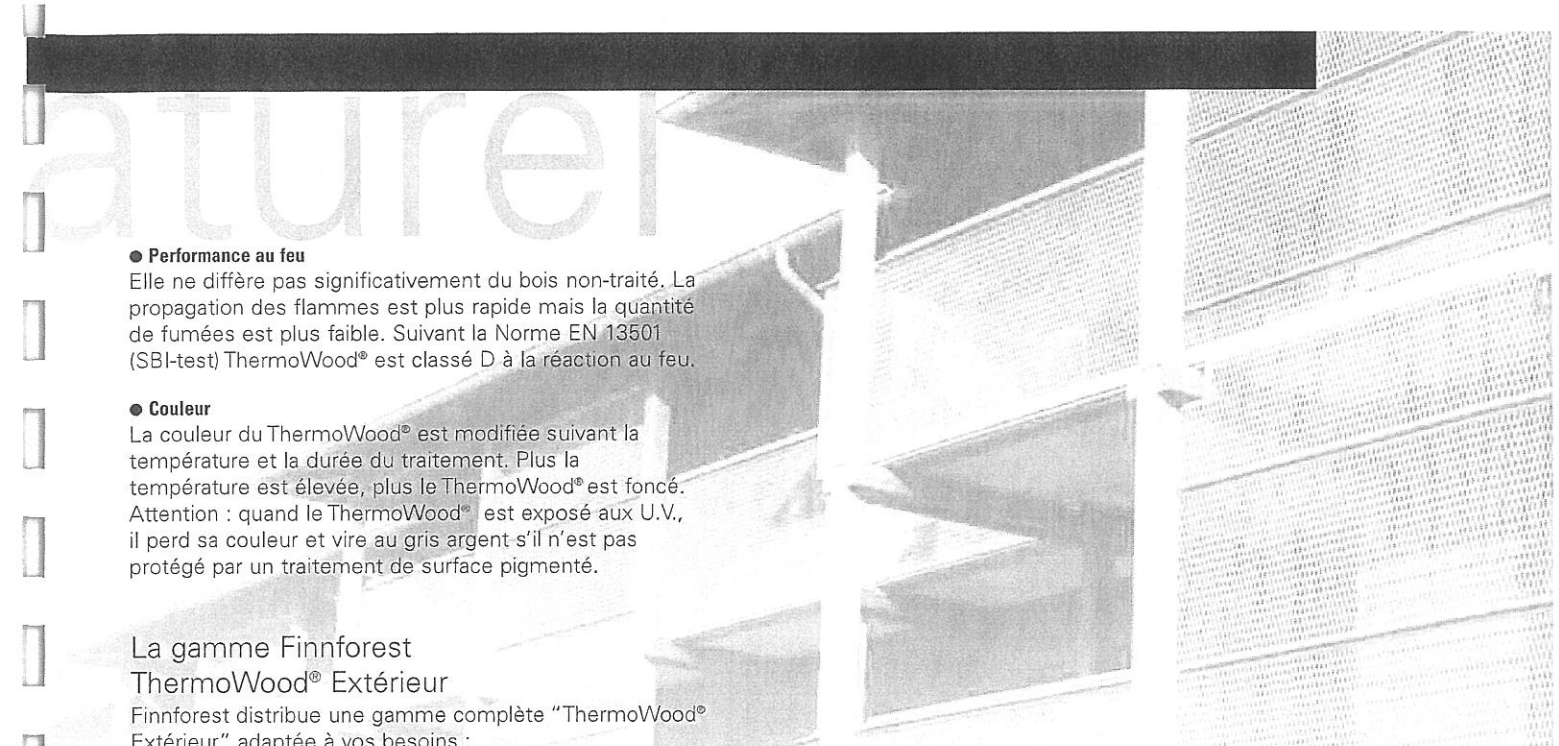

● **Performance au feu**
Elle ne diffère pas significativement du bois non-traité. La propagation des flammes est plus rapide mais la quantité de fumées est plus faible. Suivant la Norme EN 13501 (SBI-test) ThermoWood® est classé D à la réaction au feu.

● **Couleur**
La couleur du ThermoWood® est modifiée suivant la température et la durée du traitement. Plus la température est élevée, plus le ThermoWood® est foncé. Attention : quand le ThermoWood® est exposé aux U.V., il perd sa couleur et vire au gris argent s'il n'est pas protégé par un traitement de surface pigmenté.

La gamme Finnforest ThermoWood® Extérieur

Finnforest distribue une gamme complète "ThermoWood® Extérieur" adaptée à vos besoins :

Dénomination	Profils	Section utile (mm)	Longueurs (m)*
thermowood PREMIUM Moutier UTV, brossé satiné	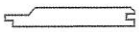	21 x 132	4,20 - 4,50 - 4,80
thermowood naturel Moutier UTV, brossé satiné		21 x 132	4,20 - 4,50 - 4,80 - 5,10
thermowood naturel Mi-bois UYL, sciage fin	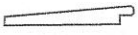	21 x 132	4,20 - 4,50
Tasseau d'angle rentrant		42 x 42	4,50
Cornière d'angle		45 x 45	4,50
Planche brossée satinée	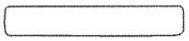	21 x 142	4,50
Lames à terrasse	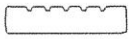	26 x 118 mm	2,40 - 3,90 - 4,20 - 4,50 - 4,80

* selon disponibilités

Environnement

● **Matière première**
Finnforest ThermoWood® est certifié PEFC - certificat qui assure que la matière première provient de forêts gérées durablement.

PEFC™
PEFC/02-34-07

● **Procédé**
Le procédé de Finnforest ThermoWood® utilise uniquement de la vapeur d'eau, sans aucun ajout de produit chimique pendant le traitement thermique. De plus, les fumées rejetées durant le traitement thermique du bois sont récupérées et traitées. Enfin, la consommation d'énergie nécessaire pour le produire est proche de celle utilisée pour un séchage traditionnel.

● **Emissions**
ThermoWood® a une odeur particulière qui est due aux transformations internes du bois qui ont eu lieu durant le traitement. Mais, plusieurs tests ont montré que les émissions ne sont pas nocives pour la santé. Le niveau des TVOC (l'ensemble des composants organiques volatiles) est significativement inférieur à celui des résineux non traités (principalement du à l'évaporation des terpènes durant le traitement).

● **Destruction**
Finnforest ThermoWood® peut être brûlé ou détruit sans risque pour l'environnement.

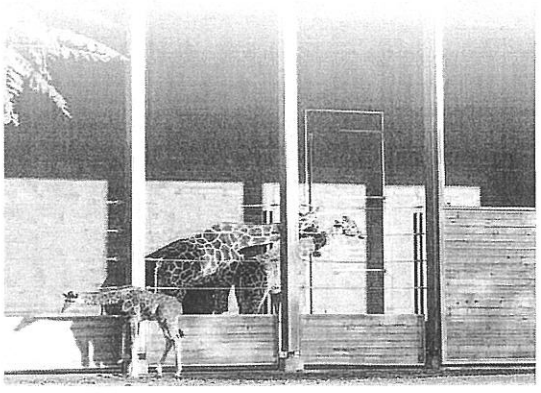

Toilitech®

LA COLLECTION DE CHOIX

Normes PMR

ARRÊTÉ

■ **Article 12**

I. - Chaque niveau accessible, lorsque des sanitaires y sont prévus pour le public, doit comporter au moins un cabinet d'aisances aménagé pour les personnes handicapées circulant en fauteuil roulant et comportant un lavabo accessible. Les cabinets d'aisances aménagés doivent être installés au même emplacement que les autres cabinets d'aisances lorsque ceux-ci sont regroupés. Lorsqu'il existe des cabinets d'aisances séparés pour chaque sexe, un cabinet d'aisances accessible séparé doit être aménagé pour chaque sexe. Les lavabos ou un lavabo au moins par groupe de lavabos doivent être accessibles aux personnes handicapées ainsi que les divers aménagements tels que notamment miroir, distributeur de savon, sèche-mains.

II. - Pour satisfaire aux exigences du I, les sanitaires ouverts au public doivent répondre aux dispositions suivantes :

1° Caractéristiques dimensionnelles

Un cabinet d'aisances aménagé pour les personnes handicapées doit présenter les caractéristiques suivantes :

- comporter, en dehors du débattement de porte, un espace d'usage accessible à une personne en fauteuil roulant tel que défini à l'annexe 2, situé latéralement par rapport à la cuvette ;
- comporter un espace de manœuvre avec possibilité de demi-tour dont les caractéristiques dimensionnelles sont définies à l'annexe 2, situé à l'intérieur du cabinet ou, à défaut, en extérieur devant la porte.

2° Atteinte et usage

Un cabinet d'aisances aménagé pour les personnes handicapées doit présenter les caractéristiques suivantes :

- il comporte un dispositif permettant de refermer la porte derrière soi une fois entré ;
- il comporte un lave-mains dont le plan supérieur est situé à une hauteur maximale de 0,85 m ;
- la surface d'assise de la cuvette doit être située à une hauteur comprise entre 0,45 m et 0,50 m du sol, abattant inclus, à l'exception des sanitaires destinés spécifiquement à l'usage d'enfants ;
- une barre d'appui latérale doit être prévue à côté de la cuvette, permettant le transfert d'une personne en fauteuil roulant et apportant une aide au relevage. La barre doit être située à une hauteur comprise entre 0,70 m et 0,80 m. Sa fixation ainsi que le support doivent permettre à un adulte de prendre appui de tout son poids.

Un lavabo accessible doit présenter un vide en partie inférieure d'au moins 0,30 m de profondeur, 0,60 m de largeur et 0,70 m de hauteur permettant le passage des pieds et des genoux d'une personne en fauteuil roulant.

Le choix de l'équipement ainsi que le choix et le positionnement de la robinetterie doivent permettre un usage complet du lavabo en position assis.

Lorsque des urinoirs sont disposés en batterie, ils doivent être positionnés à des hauteurs différentes.

Ⓡ La **solution idéale** consisterait à aménager un espace libre de 0,80 m x 1,30 m de chaque côté de la cuvette du WC (équipé de barres rabattables), car, selon les aptitudes d'une personne handicapée, le côté d'accès à la cuvette peut varier.

▶ Si l'espace de manœuvre avec possibilité de demi-tour est **à l'extérieur** du cabinet d'aisance, cela oblige la personne en fauteuil roulant à entrer en marche arrière et complique donc la manœuvre. Cette solution doit donc être considérée comme un pis-aller ("à défaut" implique qu'il existe des motifs sérieux pour ne pas réaliser cet espace à l'intérieur) et ne doit pas être systématisée.

▶ Lorsqu'un **sas** précède l'accès à un sanitaire adapté, ce sas devra présenter une largeur minimale de 1,40 m (largeur d'une circulation en ERP) et respecter les aires de manœuvre de portes.

▶ Pour un **accès frontal**, la hauteur libre sous l'équipement doit être d'au moins 0,70 m. Cette hauteur libre n'est pas exigée dans le cas d'un lave-mains à accès latéral. Une telle solution permet de plus de ne pas empiéter sur l'espace libre d'accès à la cuvette du WC.

Ⓡ il est recommandé de positionner la **cuvette** de manière à ce que l'axe de la lunette soit :

- à une distance comprise entre 0,35 et 0,40 m de la paroi où est fixée la barre d'appui ;
- à une distance comprise entre 0,40 et 0,50 m du mur où est adossée la cuvette.

▶ Il est important de rendre accessible aux personnes en situation **assis** l'ensemble des équipements mis à la disposition du public tels que miroirs, portes-savons, séchoirs, etc.

Ⓡ L'**éclairage** artificiel du WC doit privilégier l'emploi de dispositifs de détection de présence (hygiène accrue et facilité d'usage).

▶ Dans les **garderies**, les **écoles maternelles** ou **primaires**, il appartient au maître d'ouvrage de définir les appareils sanitaires, de dimensions réduites, à installer.

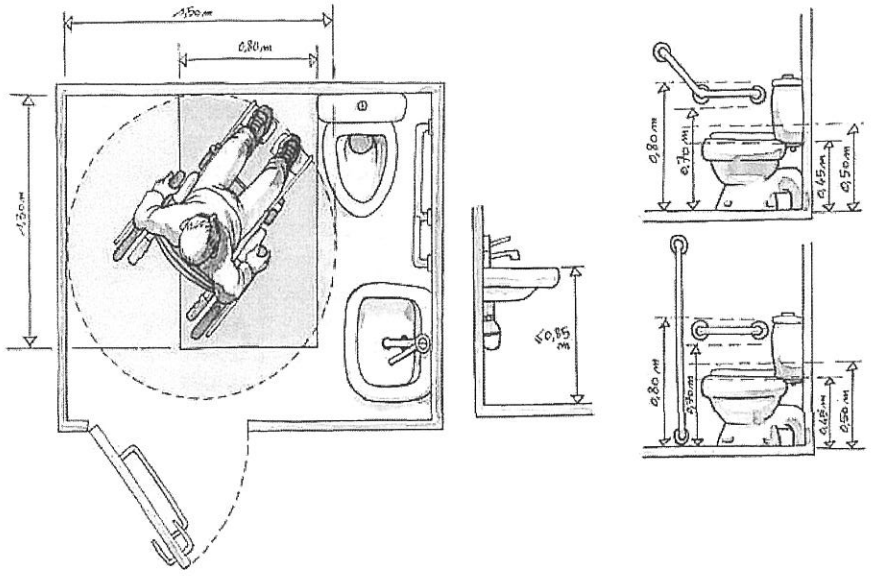

Ⓡ Pour un **lavabo accessible**, les robinetteries à levier ou automatiques sont à privilégier.

▶ La mise en place d'**urinoirs** "toute hauteur" permet de respecter cette exigence.

Ⓡ : recommandé

Toilitech®

LA COLLECTION DE CHOIX

Utilisation et Maintenance

PLAN EXE KL2 - PMR

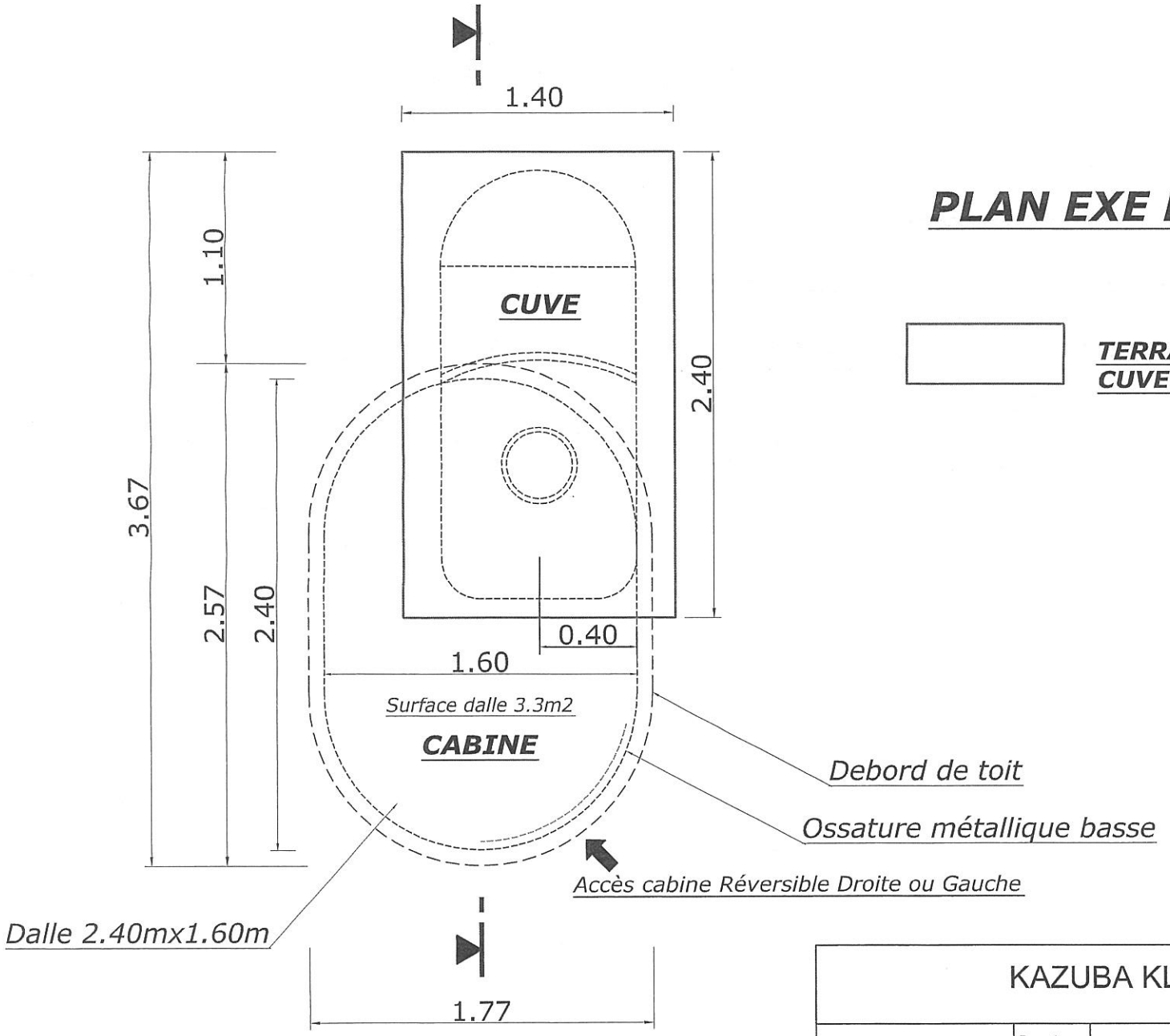

TERRASSEMENT POUR CUVE

KAZUBA KL2 - PMR			
Toilitech LA COLLECTION DE CHOIX	Page. 1	TOILETTES SECHES PLAN EXE	Date: 06/11/2012 V1.3
EUROPE AMENAGEMENT ZA La Justice - Atelier N°4 - 05000 GAP	Echelle: 1/30e Unité: cm	Plan EXE	

Kazuba

NOTICE DE MONTAGE

CABINE KL2 PMR.11.11

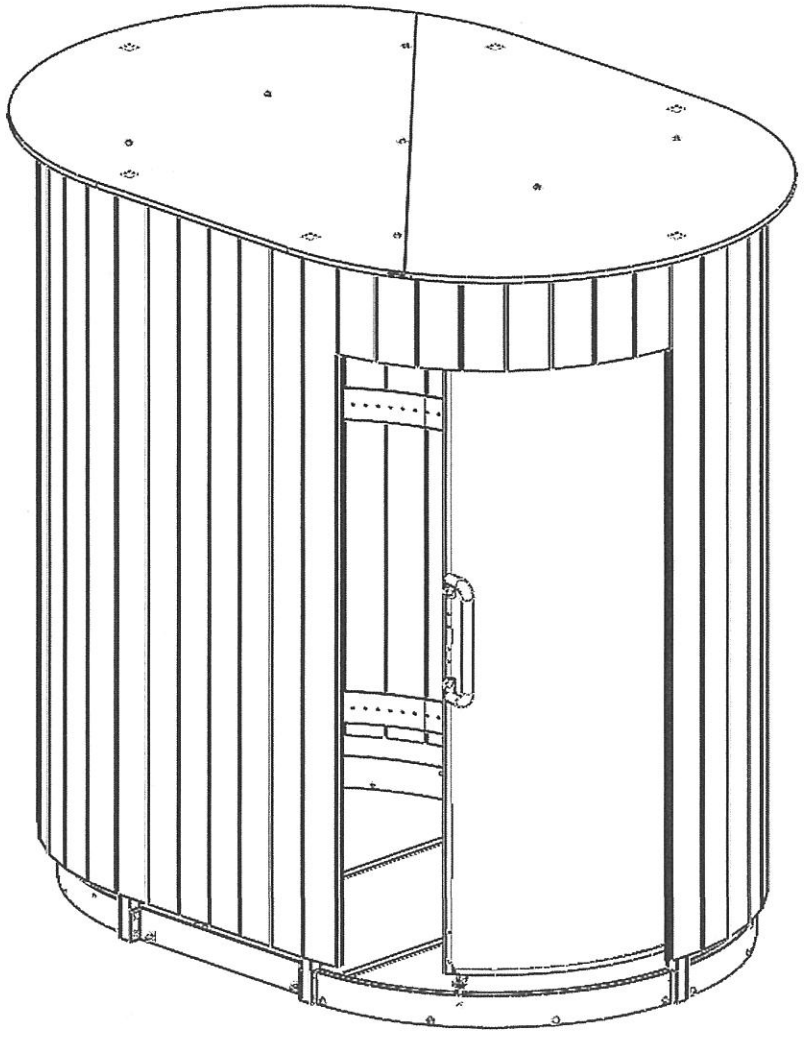

Kazuba

8

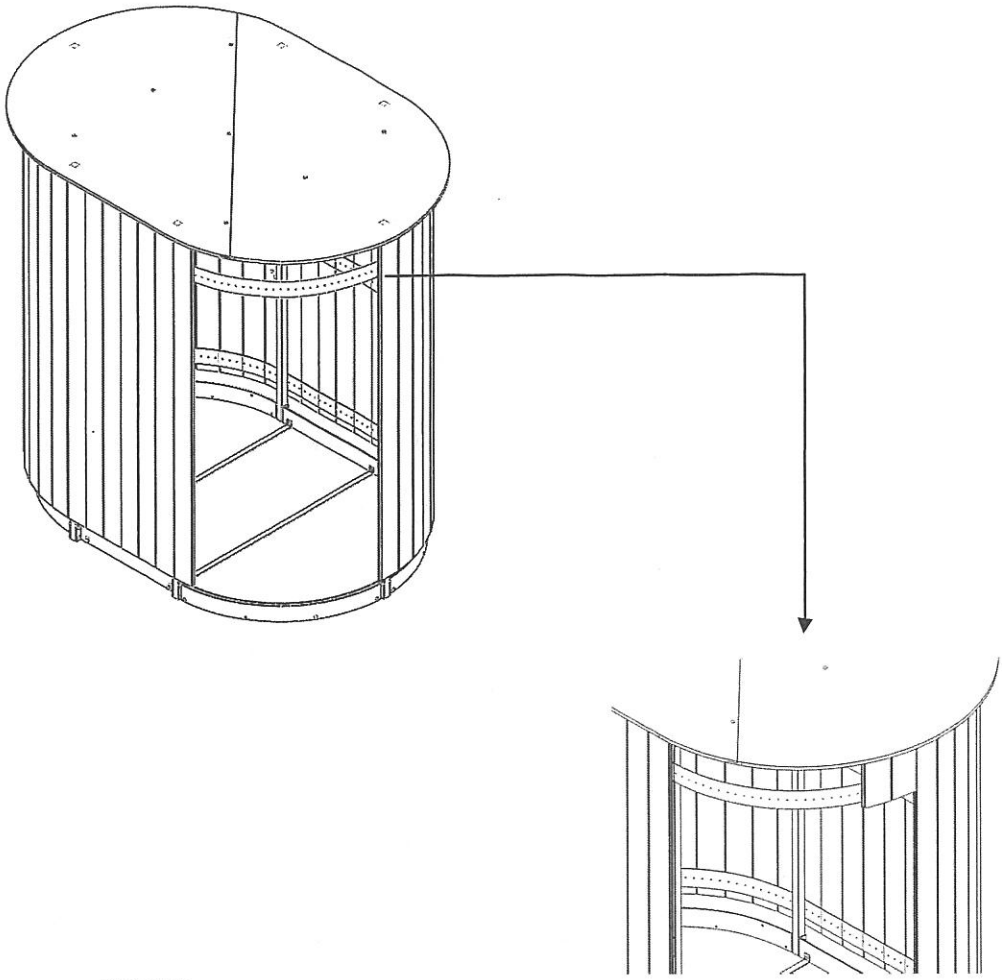

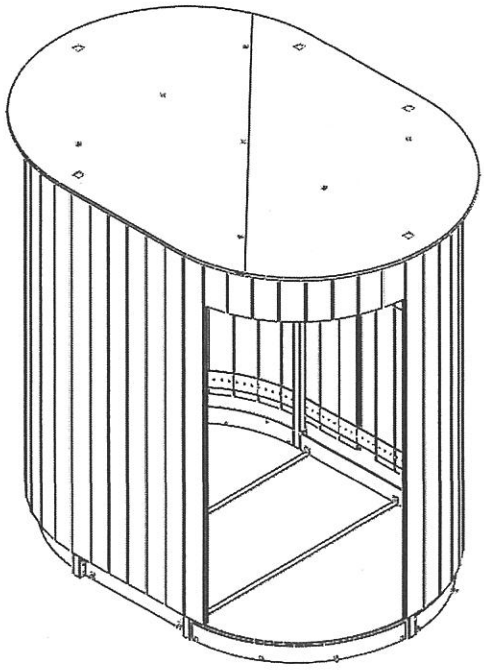

Kazuba™

1

	Ecrou M8	X 24
	Vis TRCC M8x70	x 24

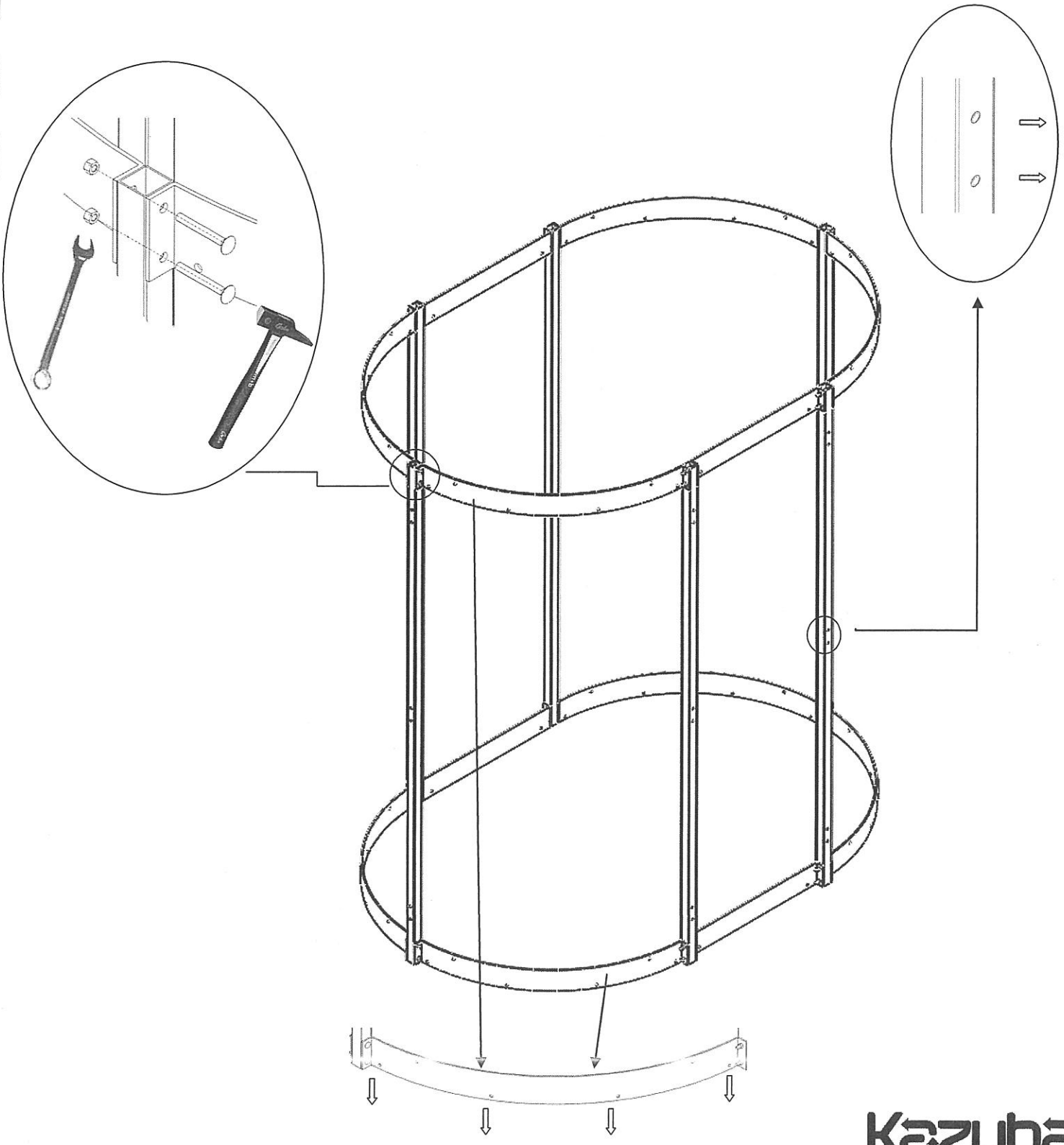

Kazuba™

3

	M8	x 8
	Entretoise Lg=25	x 8
	Vis TF M8x50	x 8

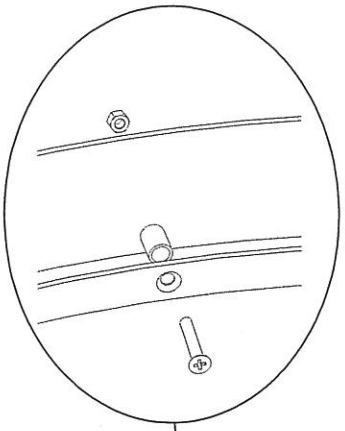

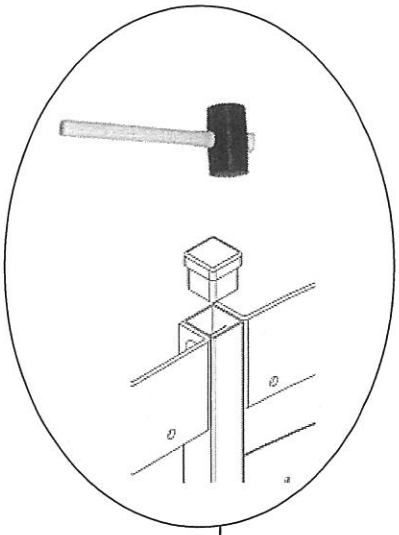

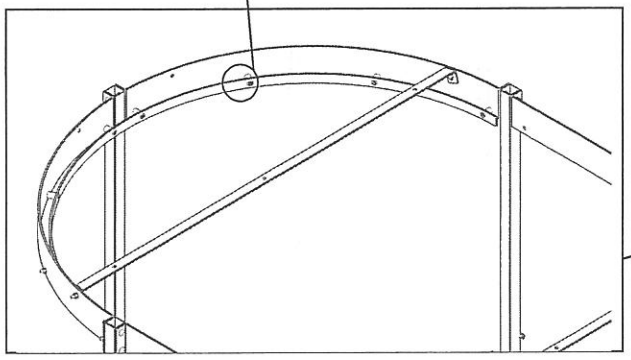

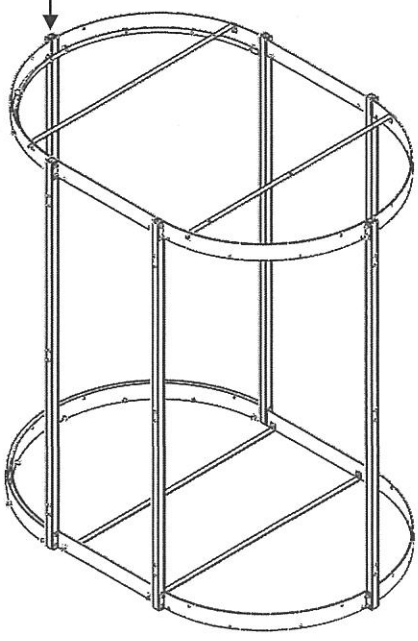

Kazuba

4

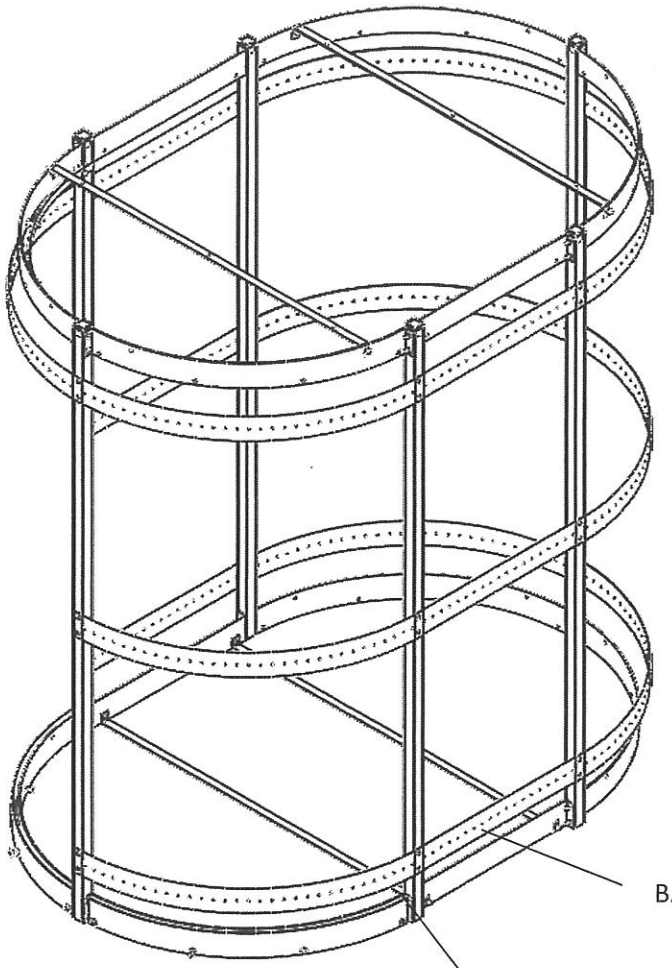

2° MONTAGE HAUT

3° MONTAGE MILIEU

1° MONTAGE BAS

BANDE COURTE

BANDE LONGUE

VOIR MONTAGE
BANDE ETAPE 4-1

CHOISIR L'EMPLACEMENT DE LA PORTE

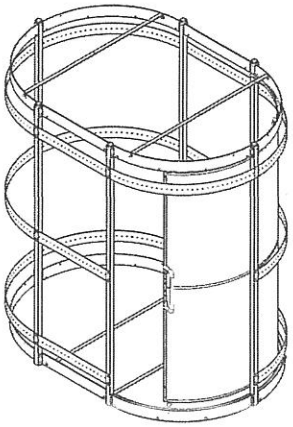

ETAPE 13

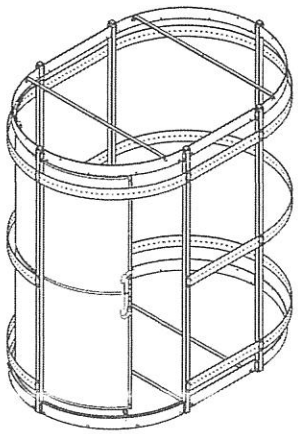

Kazuba

5

	M8	x 6
	Vis TRCC M8x40	x 6
	Rondelle M8	x 6
	Poêlier M8x25	x 1

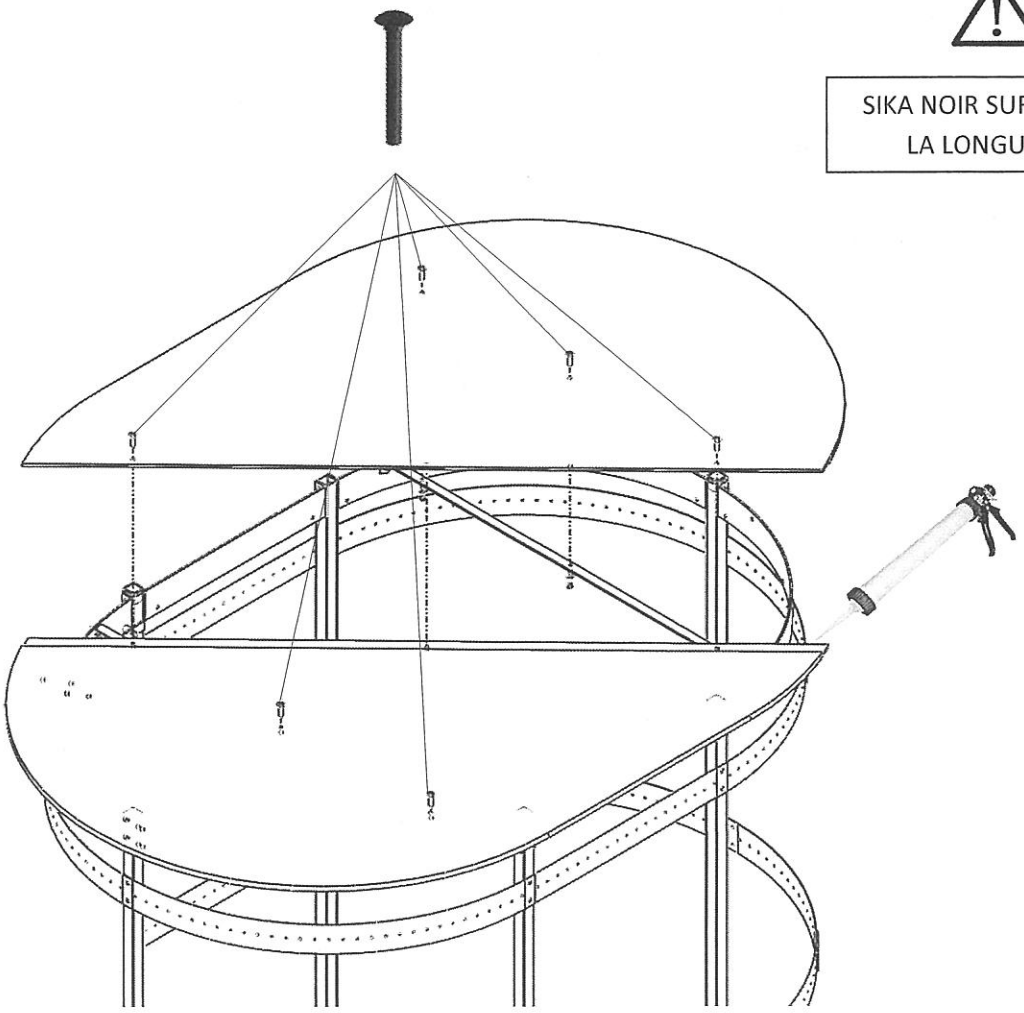

SIKA NOIR SUR TOUTE LA LONGUEUR

Kazuba

6

	Vis à bois TF M6x20	x 300

EMBOITER LES LAMES DE BOIS ET LES VISSER AU FUR ET A MESURE

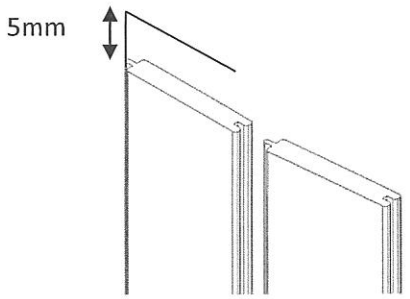

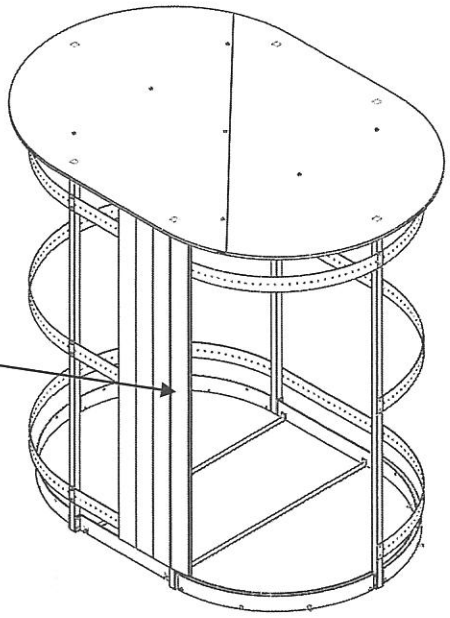

METTRE UN MAXIMUM DE VIS A BOIS

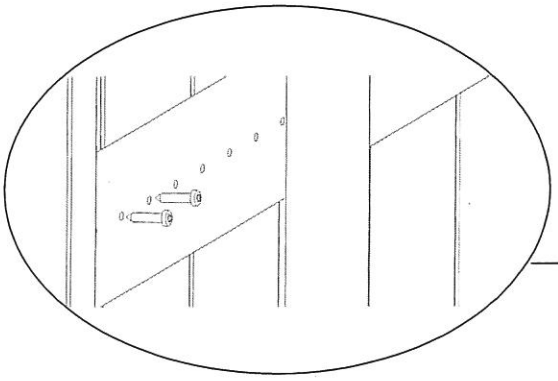

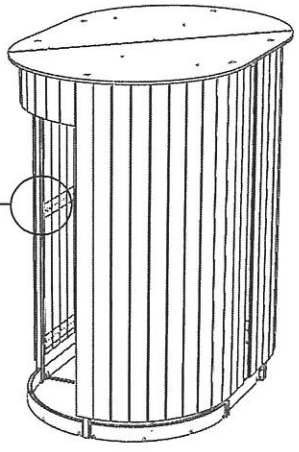

REGLER LE COUPLE DE VISSAGE DE VOTRE OUTIL AFIN DE NE PAS CASSER LE FILETAGE DANS LE BOIS

Kazuba

10

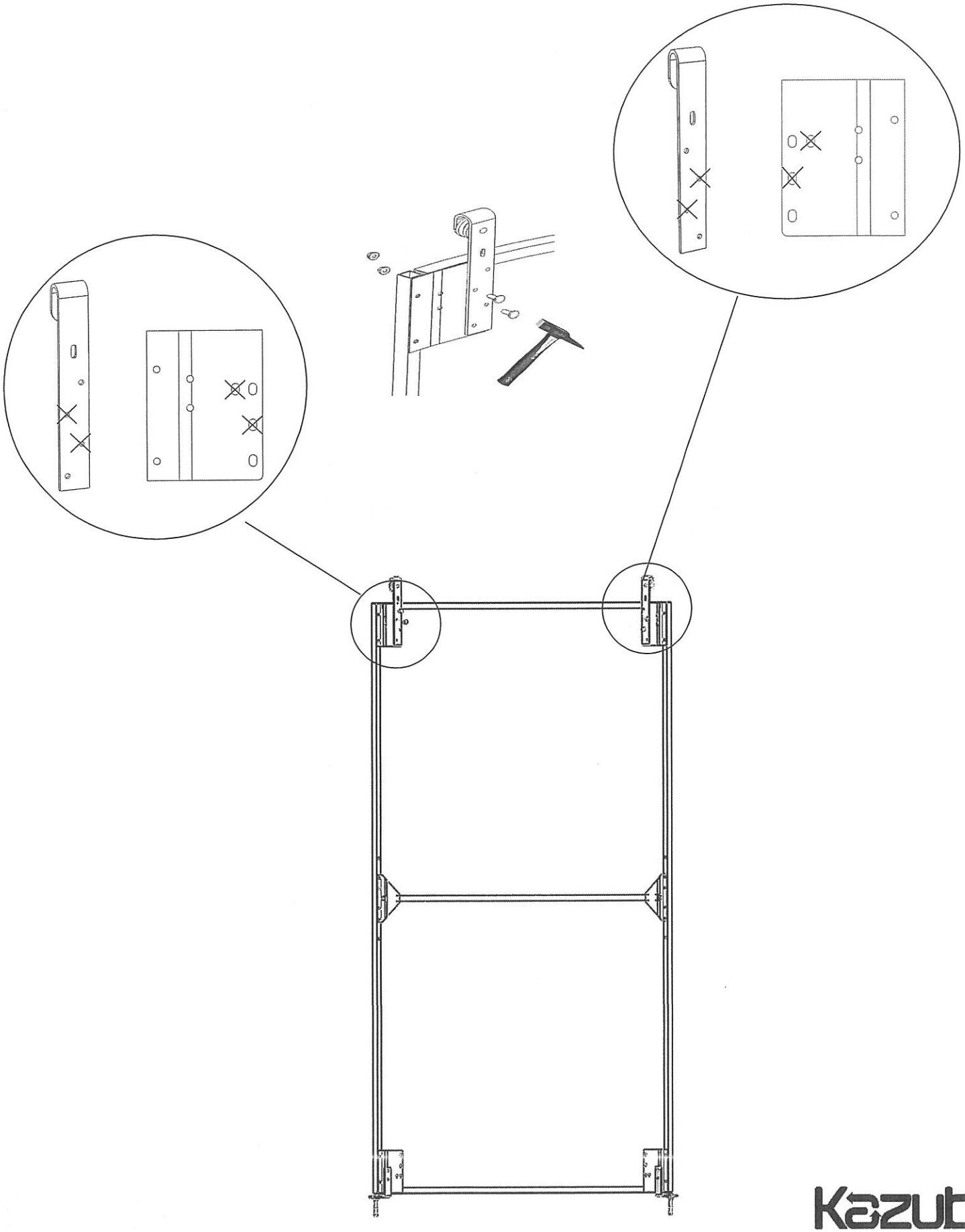

Kazuba™

12

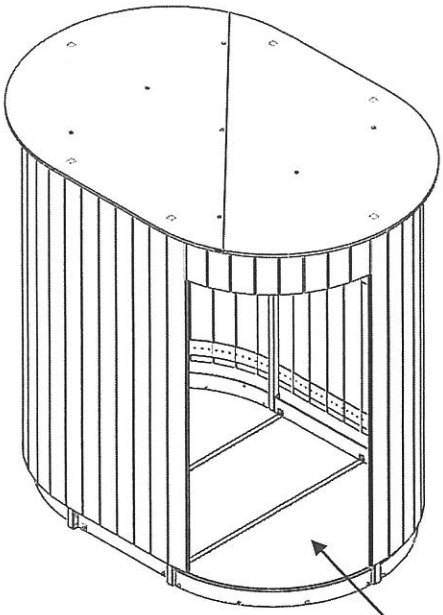

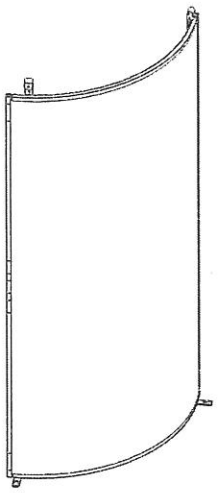

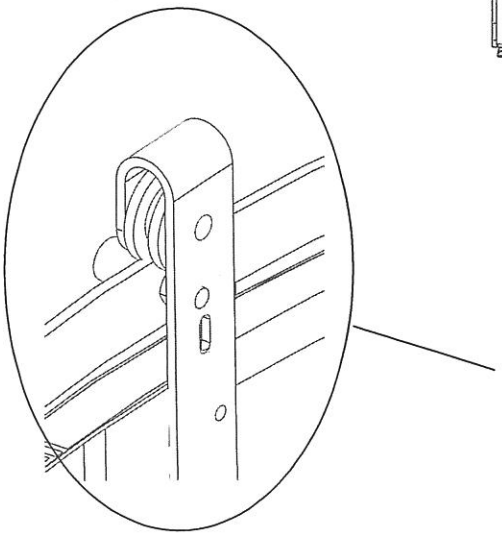

PLACER LA PORTE
SUR LA GLISSIERE

Kazuba™

14

	Vis H M6x30	x 2
	Ecrou Frein M6	x 2

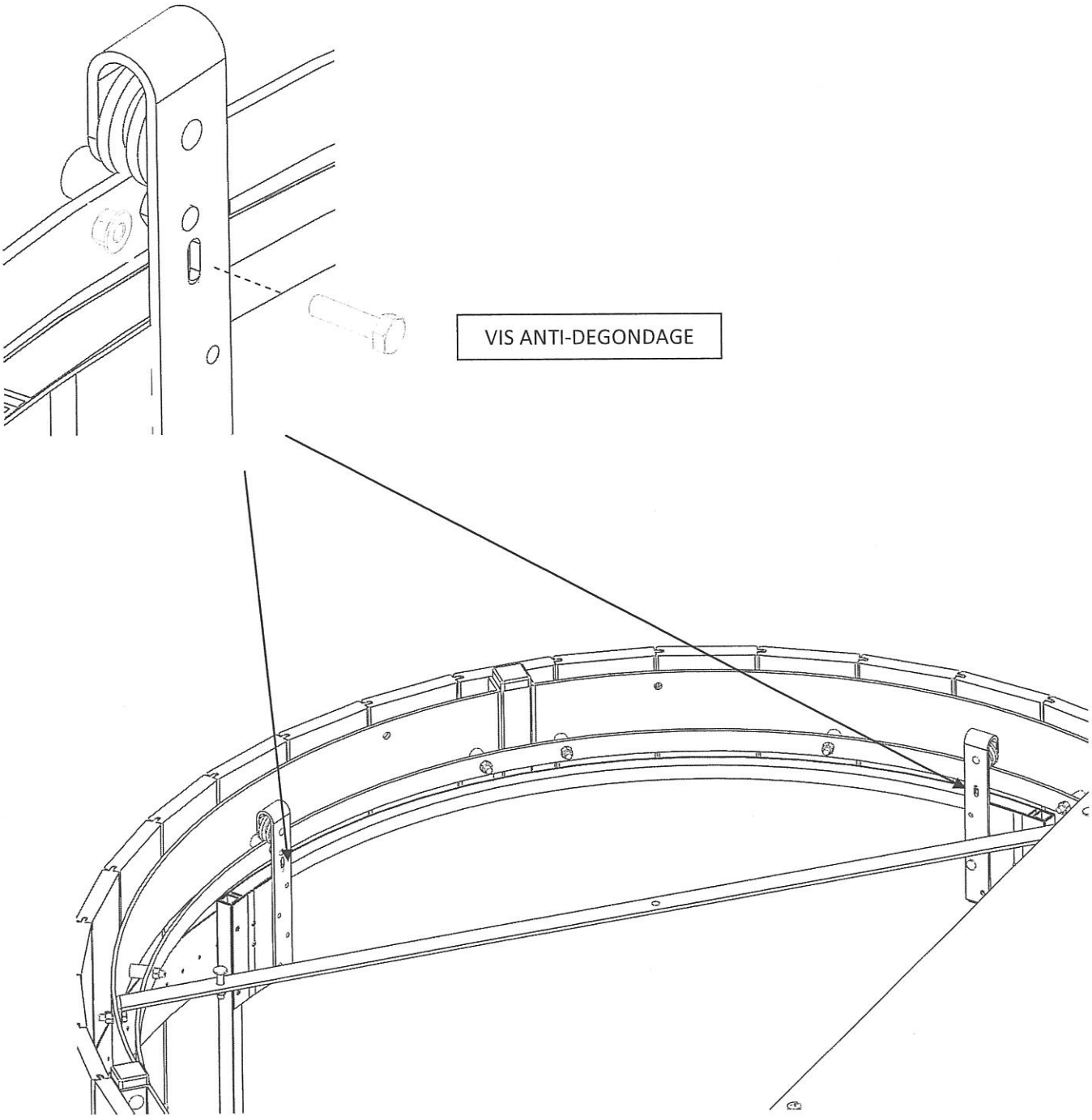

Kazuba™

15-1

	Vis TF 3.9x16 auto foreuse	x 4

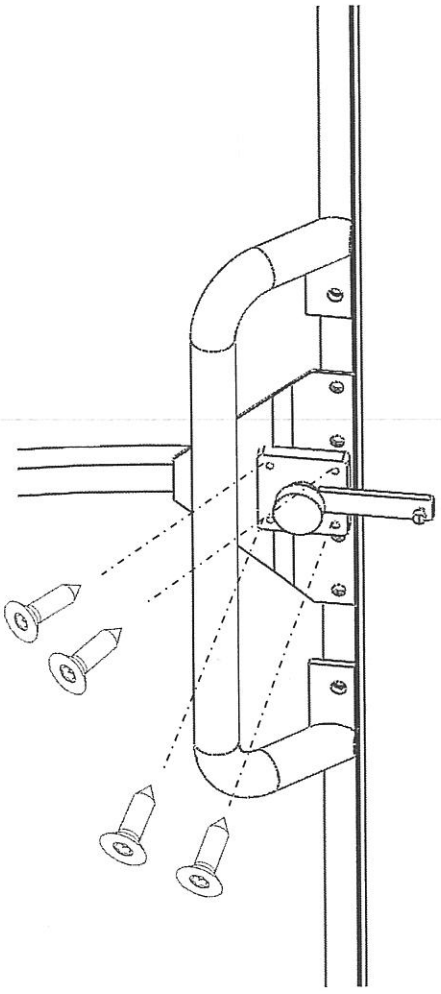

15-3

	Rivet pop 3.16	x 4

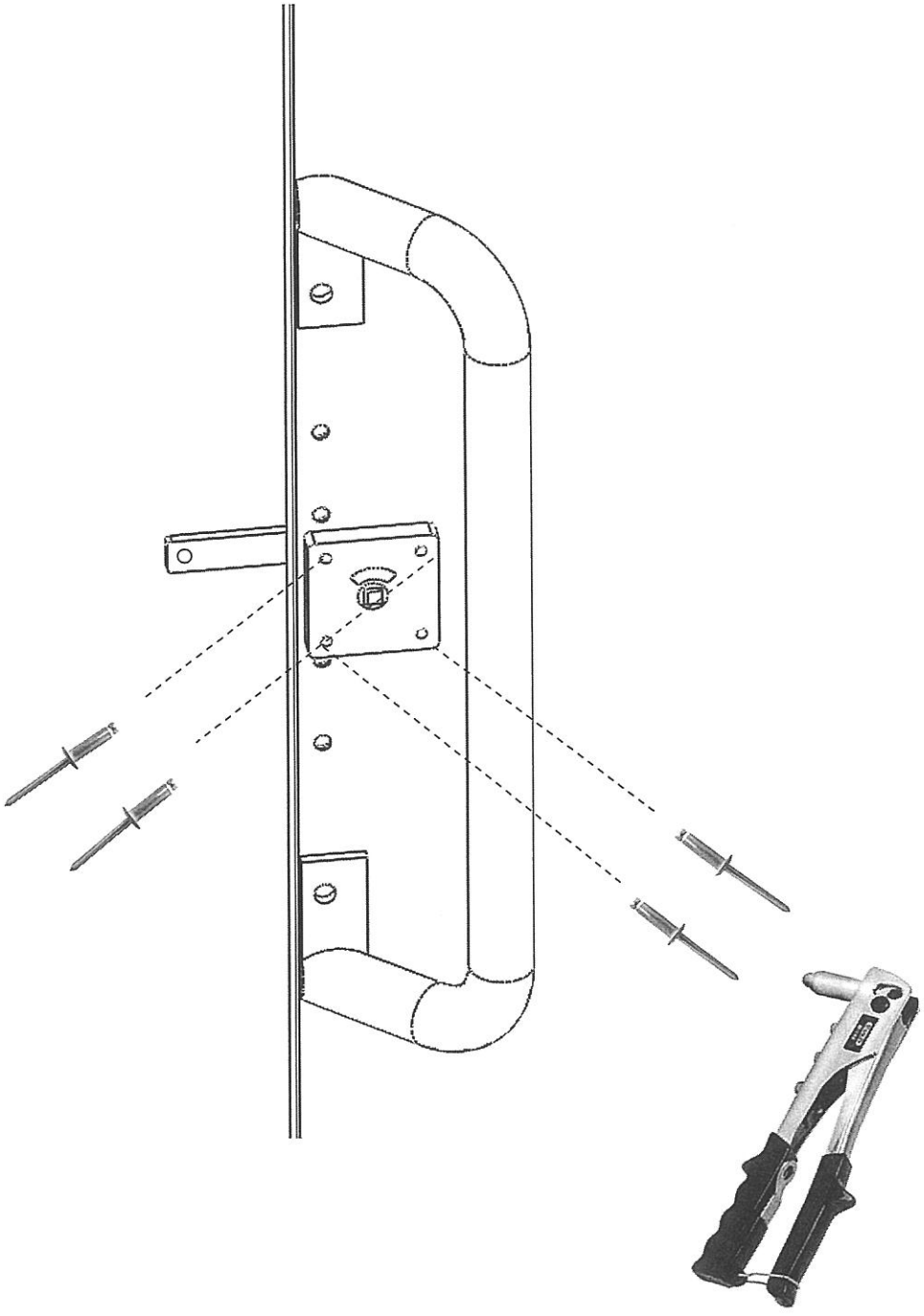

Kazuba™

17

	Vis 3.9x16 auto foreuse	x 1

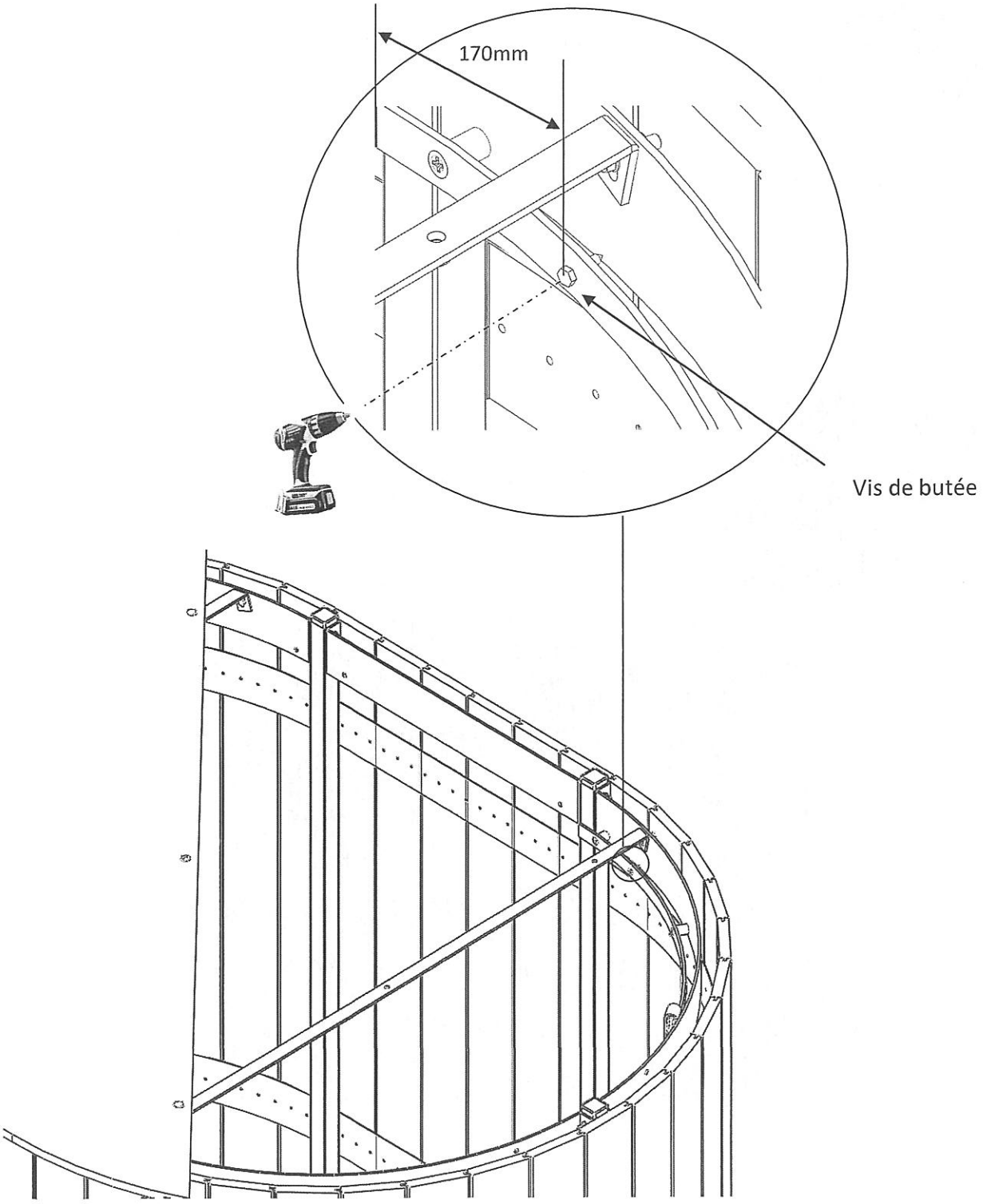

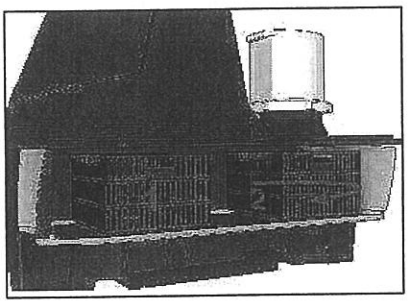

1.3 Faites attention au sens du panier en dessous de la cuvette-poignées sur le coté.

1.4 Remettez le déflecteur à la même place et refermez la trappe.

2 - Entretiens suivants de curage

Précisions : Le panier 1 est le premier visible en ouvrant la trappe. Il est en position de séchage.
Le panier 2 est celui qui se trouve au dessous de la cuvette. Il est en position de collecte.

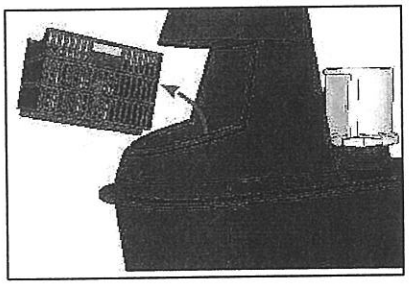

2.1 Le temps de remplissage du panier 2 doit permettre le séchage du panier 1. Le panier 1 peut être alors vidé. Sortez le sac en polypropylène (blanc ou vert, selon les modèles) qui doit contenir les excréments séchés en tirant sur le lien qui permet de le fermer.

2.2 Eventuellement placez ce sac dans un sac poubelle étanche et jeter le aux ordures ménagères

7- Fournitures

Les seules fournitures spécifiques requises sont :

- Le gel hydro-alcoolique. Il est disponible en format rechargeable.
- Les sacs permettant un curage aisé des paniers

Ces fournitures peuvent être commandées au SAV Toilitech au 0 811 14 20 20 ou faire une demande par mail à sav@toilitech.com.

- - - - - - - - - - - - - - - - -

Toilitech reste à votre écoute et disposition pour vos questions.

Toilitech®

LA COLLECTION DE CHOIX

Accessoires

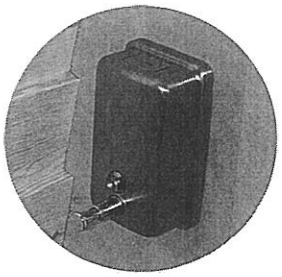

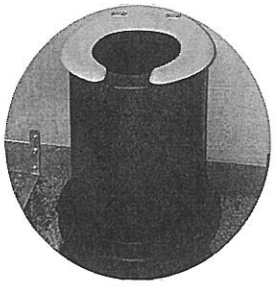

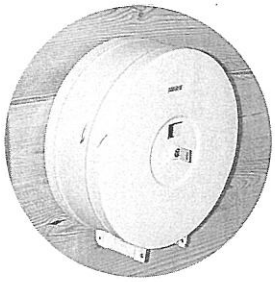

Toilitech®

LA COLLECTION DE CHOIX

Poubelle

Toilitech®

LA COLLECTION DE CHOIX

€SSENTIEL et AXOS

10 L

Poubelle murale 10 L

- Acier poudré époxy, inox ou inox brossé
- Fixation murale en 4 points

Encombrement réduit

Blanc - Essentiel		51362
Inox brossé - Axos		51363
Inox - Axos		51364

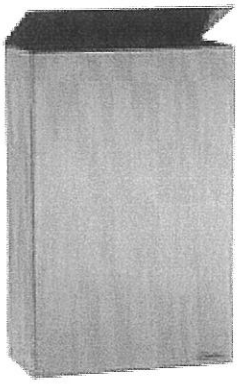

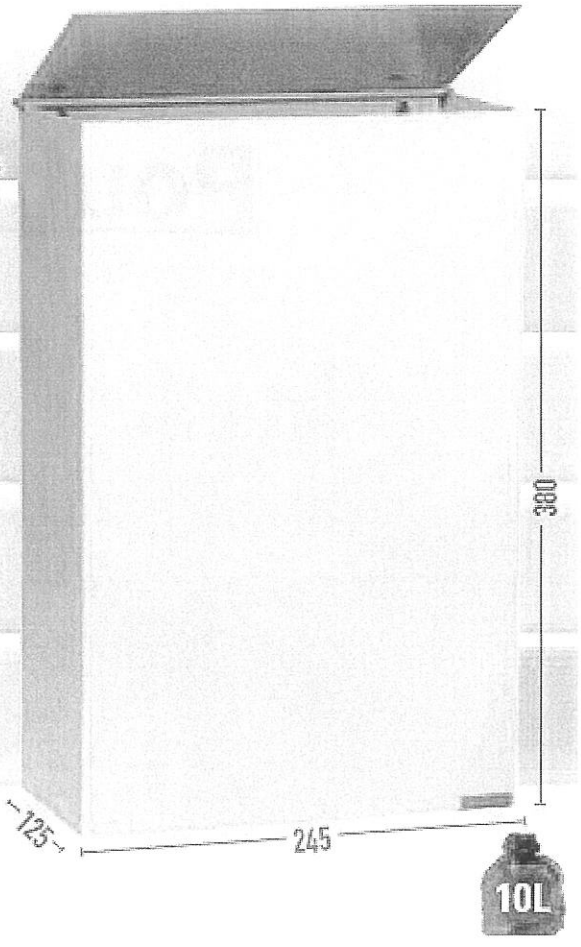

Toilitech®

LA COLLECTION DE CHOIX

Distributeur de papier

Tork SmartOne® Distributeur pour Papier toilette rouleau

Blanc

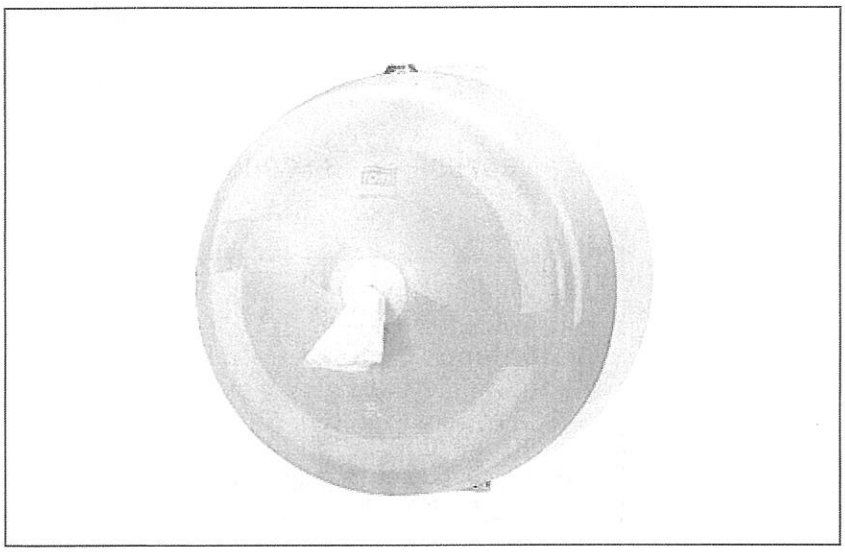

Article	472022
Matière	Plastique
Système	T8
Hauteur	270 mm
Largeur	270 mm
Profondeur	173 mm
Couleur	Blanc

Le distributeur pour papier toilette rouleau Tork SmartOne est un système de distribution efficace et très robuste adapté aux sanitaires exigeants et hautement fréquentés. La distribution feuille à feuille permet de réduire la consommation de jusqu'à 40 % par rapport aux distributeurs pour rouleaux Jumbo traditionnels, couvrant plus de visites par rouleau.

SCA Care of Life

www.tork.fr

- La distribution feuille à feuille permet de réduire la consommation de jusqu'à 40 %
- hygiénique car les clients touchent uniquement l'essuie-mains qu'ils utilisent
- design extrêmement robuste avec clé et mécanisme de verrouillage protégeant le rouleau et stoppant le vol
- sa très grande capacité réduit le temps consacré à l'entretien et garantit de ne jamais manquer de papier

Toilitech®

LA COLLECTION DE CHOIX

Distributeur de désinfectant

DISTRIBUTEUR SAVON

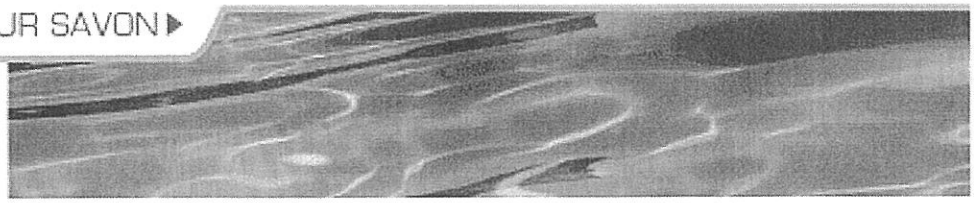

SAVINOX

- Appareil tout inox (même la pompe)
- L'élégance du design associée aux contraintes de l'antivandalisme
- Finition inox brillant ou brossé
- Adapté aux conditions d'usage fréquent

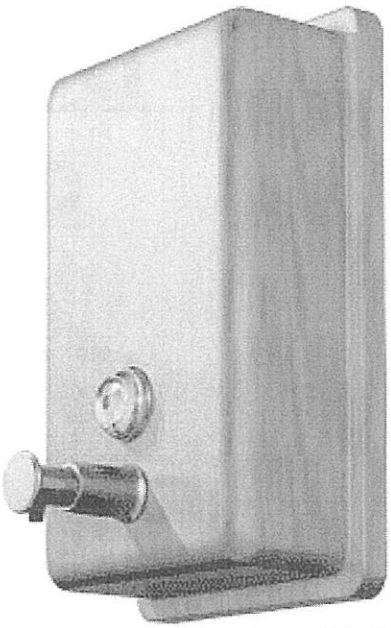

Réf : 8 44 304

Caractéristiques techniques

- Existe en 2 finitions :
  - inox 304 brillant
  - inox 304 brossé
- Système de fixation renforcé
- Vérouillage du capot à clé
- Voyant de niveau translucide
- 2 contenances:
  - 450 ml (8 44 253)
  - 850 ml (8 44 254 et 8 44 304)
- Garantie 1 an

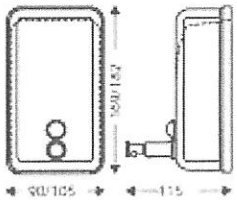

Réf.	Désignation
8 44 253	Distributeur de savon Savinox miroir 450 ml
8 44 254	Distributeur de savon Savinox miroir 850 ml
8 44 304	Distributeur de savon Savinox brossé 850 ml

Toilitech®

LA COLLECTION DE CHOIX

Abattant cuvette

FICHE PRODUIT
Descriptif Technique

OLFA

SIMPLE Blanc

Existe en Simple et en Anti-Contact

Simple : 7TS00010113

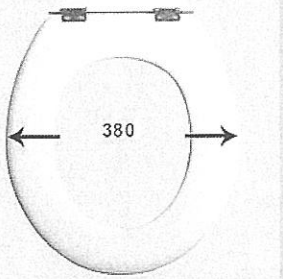

Poids : 1,4 kg

Anti-Contact : 7AS00010113

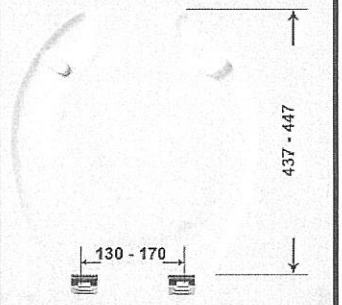

Poids : 1,3 kg

CHARNIERES, VISSERIES ET FIXATIONS

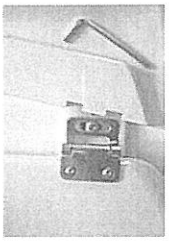

Livré avec 2 vis Inox, 6x70
(x5CrNi 18/10) = Inox AISI 304
Charnières en Inox
Dormant Blanc
Ecrous Nylon

Vissage sur le dessus de la cuvette

Disponible avec options :
- Bioactif *
- Chevilles à bascule pour céramiques non percées en dessous (Réf. : 7SFCHEVN)

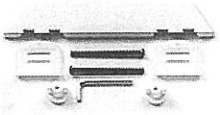

* cf fiche technique bioactif

Les abattants OLFA sont conformes à la Norme NF abattant de WC

Un matériau unique, LE BOIS RETICULE®
"Bois réticulé®" : Composite réticulé à base de bois, famille définie par le CSTB (Centre Scientifique et Technique du Bâtiment), lors de l'élaboration de la Norme NF. Le bois réticulé® est obtenu grâce à un procédé exclusif : la double action de la chaleur (200°C) et de la pression (450 t) fait réagir les résines contenues dans un mélange à base de farine de hêtre.

La Norme NF abattant de WC (NF XP D12-207 et NF 240) détenue par OLFA a été élaborée par l'AFNOR et le CSTB en collaboration avec des fabricants d'abattants de WC et des céramistes.

Classement Feu / Fumée du bois réticulé OLFA :
Réaction au feu : **M2** selon Norme NF P92-507
Dégagement de Fumée : **F1** selon Norme NF F 16-101 et NF F 16-102

Résistance en milieu humide : Tenue de plus de 200 h dans une étuve à 50°C et 99% d'humidité relative. Immersion totale dans de l'eau portée à 65°C pendant plus de 2 heures (Exigence norme NF = 1 heure).

Résistance mécanique : Endurance mécanique : 100 000 cycles, très supérieure aux 30 000 cycles exigés par la norme NF. Charges statiques 200 Kg (Norme NF : 150 Kg). Charges dynamiques 75 Kg pendant plus de 60 000 cycles (Norme NF : 30 000 cycles).

Résistance chimique : Résiste aux tests de l'acide sulfamique, acide urique, soude caustique, eau de Javel et aux différents produits du marché. Intachable à l'éosine. Exigé par la norme NF.

Entretien : Nettoyage à l'éponge avec les produits d'entretien classiques pour abattants. Il est recommandé de lever la lunette lors de l'entretien de la cuvette. L'utilisation de toute substance fortement chlorée, d'acides et de produits abrasifs est à proscrire.

Garantie : 5 ans

PRECONISATION *

Habitat	+++
Collectivités	+++
Hôtellerie	+++
Milieu Hospitalier	+++

Légende :
de +++ : parfaitement adapté
à --- : totalement inadapté

* en fonction des exigences de résistance mécanique et physique de chaque environnement

S.A.S. OLFA - 5 rue du FOURNEAU - 08380 SIGNY-LE-PETIT - Tél. : 03.24.53.50.32 - Fax : 03.24.53.57.47

Toilitech®

LA COLLECTION DE CHOIX

Consommables

Toilitech®

LA COLLECTION DE CHOIX

Papier Hygiénique

Tork SmartOne® Papier toilette rouleau

Article	472242
Longueur du rouleau	207 m
Système	T8 - SmartOne System
Laize	13.4 cm
Diamètre du rouleau	19.9 cm
Nombre de feuilles	1150
Longueur des feuilles	18 cm
Diamètre intérieur du mandrin	4.4 cm
Epaisseurs	2
Impression	Oui
Gaufrage	Non
Couleur	Blanc

Le distributeur pour papier toilette rouleau Tork SmartOne distribue une feuille de papier hygiénique à la fois, permettant de réduire la consommation de jusqu'à 40 % par rapport aux distributeurs pour rouleaux Jumbo traditionnels et couvrant ainsi plus de visites par rouleau. Les rouleaux Tork SmartOne Mini de grande capacité sont adaptés aux sanitaires exigeants à fréquentation faible, moyenne ou élevée, selon le distributeur Tork SmartOne Mini choisi.

www.tork.fr

- Le rouleau à distribution feuille à feuille de grande capacité réduit le temps consacré à l'entretien et garantit de ne jamais manquer de papier.
- La désintégration rapide et la consommation réduite minimisent le risque d'obstructions coûteuses
- Papier doux éclatant et imprimé feuille Tork pour une image haut de gamme
- Retrait du mandrin SmartCore® pour un réapprovisionnement facile et rapide
- Les paquets de transport Tork Easy Handling™ sont durables, faciles à manipuler, et permettent de réduire la quantité de déchets

Toilitech®

LA COLLECTION DE CHOIX

Gel Hydroalcoolique

Fiche Technique

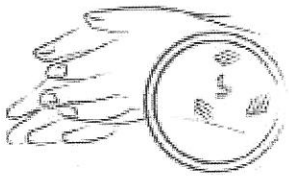

895221

895222

895225

DÉSINFECTION DES MAINS

DESCRIPTION :

Lotion hydroalcoolique pour le lavage des mains sans eau. Testé sous contrôle dermatologique(*). Sans colorant, sans parfum ni substances allergisantes. Conforme aux recommandations de l'organisation mondiale de la Santé : sa concentration en alcool éthylique lui confère la propriété de tuer le virus en s'attachant à la membrane lipidique de son enveloppe.
Virucide suivant la norme EN 14476:2005 sur le virus Influenza A (H1N1).
Contact non alimentaire

MISE EN OEUVRE :

Surfaces :
Mains
Application :
Prendre une noisette de gel dans la main et frotter pendant 30 secondes.
Rendement : 150ml = 100 doses environ.
(*)Application pur sous patch semi-occlusif pendant 48heures.

COMPOSITION :

Contient du ethanol
CAS N° 64-17-5 70%(m/m)

PRECAUTIONS D'EMPLOI

Phrases de risques :
R11 : Facilement inflammable.
Phrases de sécurité
S2 : Conserver hors de portée des enfants. S33 : Eviter l'accumulation de charges électrostatiques. S43 : En cas d'incendie utiliser de la poudre chimique et mettre les appareils électriques à la masse. Ne jamais utiliser d'eau. S46 : En cas d'ingestion consulter immédiatement un médecin et lui montrer l'emballage ou l'étiquette. Eliminer les produits non utilisés conformément aux prescriptions du réglement municipal d'élimination de ces déchets. Par exemple par apport en déchetterie, le recyclage de l'emballage sera dans ce cas proscrit. Ne pas jeter les résidus dans les égouts et les cours d'eau. En cas d'accident, contacter le centre anti poison le plus proche.

SYMBOLE DE DANGER

F - facilement inflammable

CONDITIONNEMENT

Réf. : 895222 = 150 ml
Réf. : 895221 =1 litre avec pompe
Réf. : 895225 = Bidon de 5 L

Toilitech®

LA COLLECTION DE CHOIX

SAC RECEVEUR

Le tissu est un monofilament de tricotage Raschel.
Matière : HDPE monofilament.
Couleur : vert
Mailles/cm : 3,5
Poids : 99g/m²
L'absorption de l'humidité : 0
Résistance à la décomposition et aux bactéries : excellente.
Résistance à la lumière (soleil) : (Kly) 500
Résistance à la traction de longe : 8,7kN/m
Résistance à la traction de large : 7kN/m

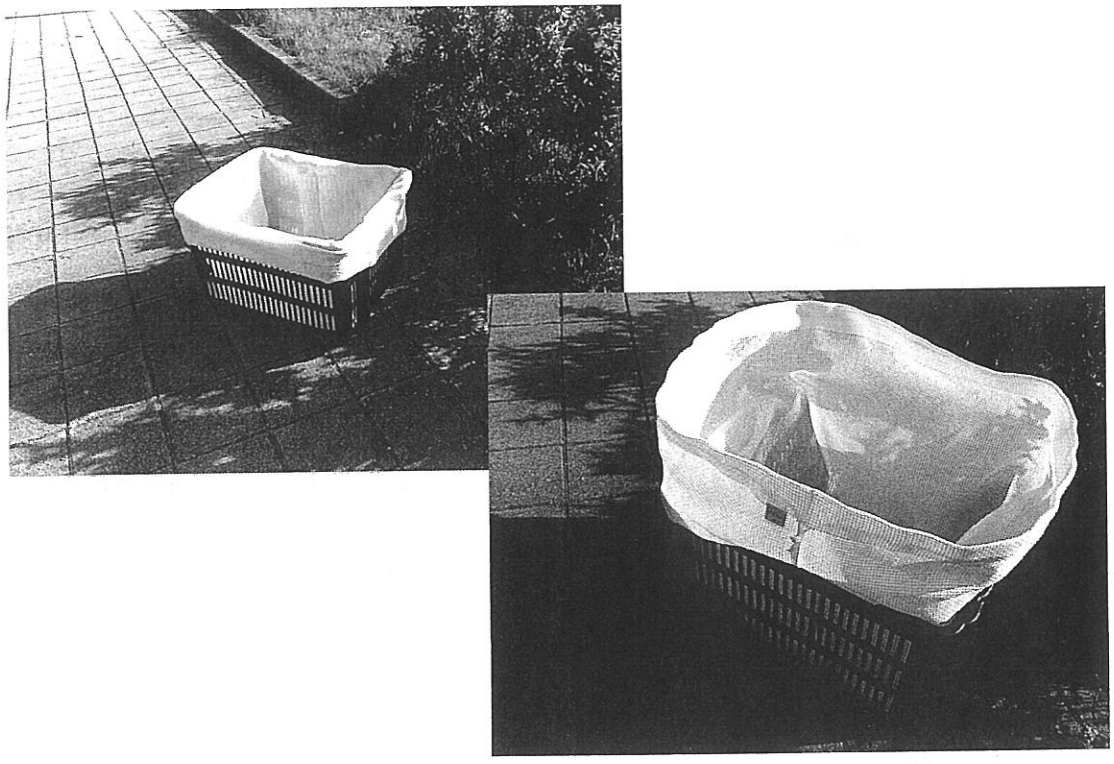

Toilitech®

LA COLLECTION DE CHOIX

ACCESSOIRES POUR TOILETTES SECHES
TARIF H.T AU 15 Mars 2019

Sac collecte	40,00 €
Gel hydro alcoolique en bidon d'1 litre	10,40 €
Papier Jumbo maxi lot de 6 rouleaux blancs (pour distributeur classique)	29,55 €
Papier hygiénique Smartone 1150 feuilles x 6 rouleaux Ecolabel	38,90 €
Dérouleur papier hygiénique Smartone Transparent	73,90 €

Port en supplément

TOILITECH ZA La Grande Ile Sud – 05230 CHORGES - France
Tel : 04 92 202 200 Fax 04 92 52 28 88 contact@toilitech.com www.toilitech.fr
SARL Au capital de 45000€- APE 4399D-RCS GAP 800 295 347 R.C.S GAP - N°TVA FR 59800295347000028